22 HEIZUNG

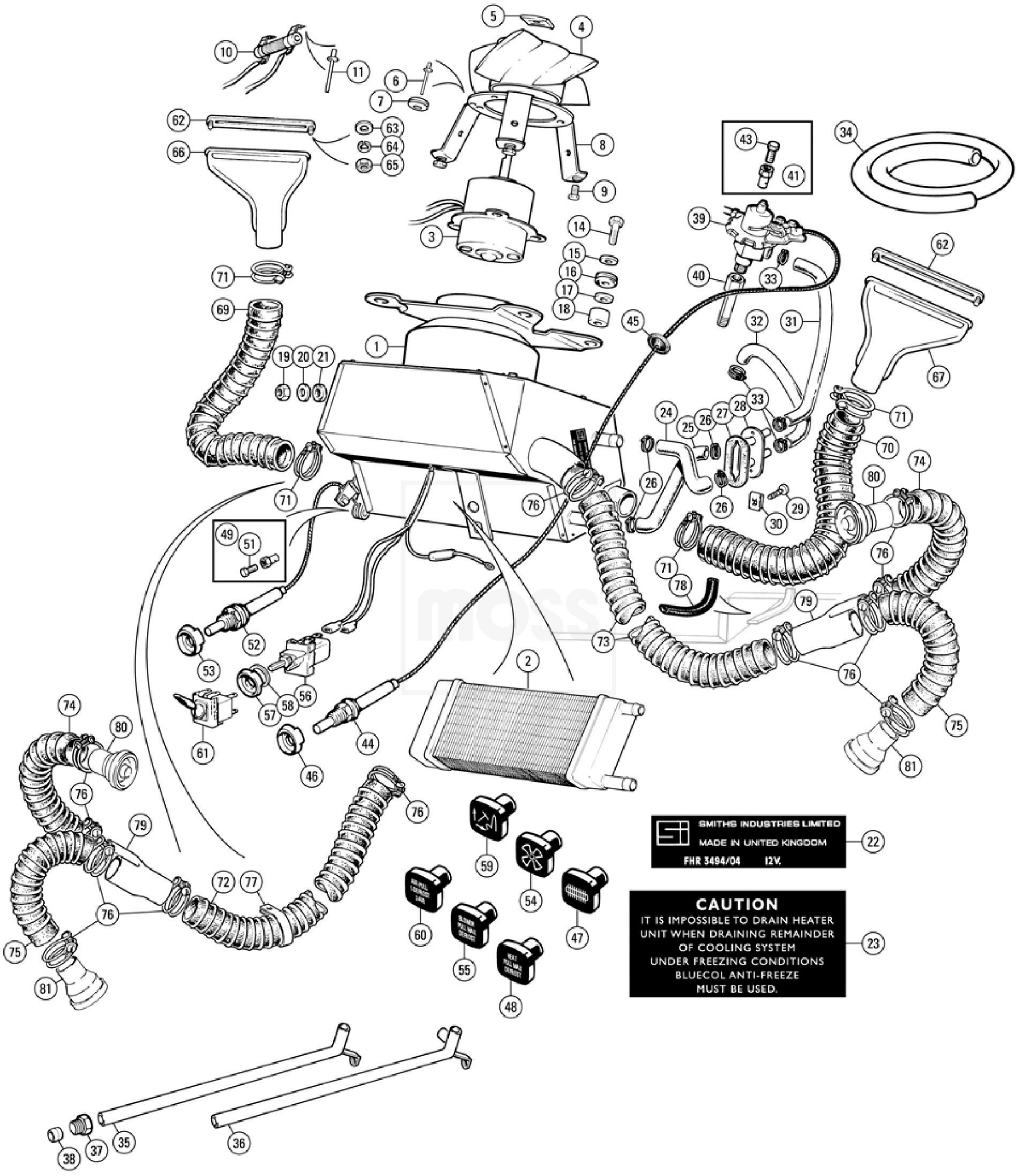
SMITHS INDUSTRIES LIMITED
MADE IN UNITED KINGDOM
FHR 3494/04 12V.
CAUTION
IT IS IMPOSSIBLE TO DRAIN HEATER UNIT WHEN DRAINING REMAINDER OF COOLING SYSTEM UNDER FREEZING CONDITIONS BLUECOL ANTI-FREEZE MUST BE USED.

HEIZUNG

2	WÄRMETAUSCHER		84,76 €
3	LÜFTERMOTOR		114,04 €
6	NIETE Motor Halterung		0,50 €
7	TÜLLE, Motor Aufnahmevorrichtung		1,17 €
8	AUFNAHMEVORRICHTUNGS, Lüftermotor		1,10 €
9	SCHRAUBEN Ventilator		0,72 €
11	NIETE Sicherung Widerstand		1,04 €
14	SCHRAUBEN Heizungeinheit - Plenum		0,07 €
15	UNTERLEGSCHEIBEN		0,17 €
16	TÜLLE, Schrauben zur Heizung		0,31 €
18	DISTANZSCHEIBE, Heizungbaugruppe Verteilerkanal		0,19 €
19	MUTTER, Heizanordnung an Schottwand		0,59 €
20	UNTERLEGSCHEIBEN		0,09 €
22	ETIKETT Heizung, Smiths		0,48 €
24	SCHLAUCH Steckdose, schwarz		1,00 €
25	SCHLAUCH Einlass, schwarz		5,23 €
26	CLIP Schlauchklemm, Draht-, 5/8		0,05 €
26a	CLIP Schlauchklemm, jubiläum Typ, 13-20mm, Edelstahl		1,04 €
27	DICHTUNG, Gummi, Anschluss an Schottwand		2,00 €
28	ANSCHLUSS, Schottwand, Heizungsschläuche		1,21 €
28a	ANSCHLUSS, Schottwand, Heizungsschläuche Edelstahl		14,55 €
29	SCHRAUBEN Verbindung an Schottwand		27,83 €
30	BLECH Mutter		0,16 €
31	Schlauch gerade, grün		0,17 €
31b	Schlauch gerade, grün, Silikon, Zubehör		3,64 €
31c	Schlauch, , gerade, schwarz, Silikon, Zubehör		8,78 €
32	SCHLAUCH Rückkehr, schwarz	TR5, TR250, TR6 früh	21,26 €
32a	SCHLAUCH Ruckkehr, Schwarz, Silikon	TR5, TR250, TR6 früh	6,75 €
32b	SCHLAUCH Ruckkehr, grün	TR 6	15,25 €
32c	SCHLAUCH Ruckkehr, grün, Silikon	TR 6	18,64 €
33	CLIP, Schlauchklemme, Draht-, 5/8 "		1,09 €
33a	CLIP, Schlauchklemme, jubiläum Typ, 13-20mm, Edelstahl		2,05 €
34	SCHLAUCH Ventil an Heizung, pro Meter		2,00 €
35	ROHR, Heizungsrücklauf Edelstahl,	Europäische, TR5, TR6	23,21 €
36	ROHR, Heizungsrücklauf	Modelle für Nordamerika	37,43 €
36a	ROHR, Heizungsrücklauf Edelstahl,		22,36 €
37	MUTTER, Rohr Edelstahl		1,88 €
38	DICHTRING.		13,20 €
39	HEIZUNGSVENTIL.		23,95 €
39a	HEIZUNGSVENTIL Zubehör		16,91 €
40	ADAPTOR, Wasserventil Zyl		16,22 €
41	VERBINDUNG KIT, Kabelende		6,54 €
43	SCHRAUBE, Kabelklemme		1,09 €
44	KABEL, Wasserventilsteuerung		0,36 €
45	TÜLLE, auf Steuerkabel		10,61 €
46	BLENDE, Kabelsicherungssockel		3,87 €
47	KNOPF, Wasserventilsteuerung, Piktogramm		3,87 €
48	KNOPF, Wasserventilsteuerung, Text Typ		4,09 €
49	DREHZAPFEN, Kabelende		3,61 €
51	SCHRAUBEN, Kabelklemme		1,09 €
52	KABELBAUGRUPPE, Luftverteilung		0,36 €
53	BLENDE, Kabelsicherungssockel zum Wechseln		3,87 €
54	KNOPF, Luftverteilung, Piktogramm		3,74 €
55	KNOPF, Luftverteilung, geschriebener Typ		4,09 €
56	SCHALTER, Heizgebläse,		3,61 €
57	BLENDE, für Heizungsschalter		25,16 €
58	UNTERLEGSCHEIBE, unter Knopf		6,80 €
59	KNOPF, Heizgebläse Schalter, Piktogramm		4,21 €

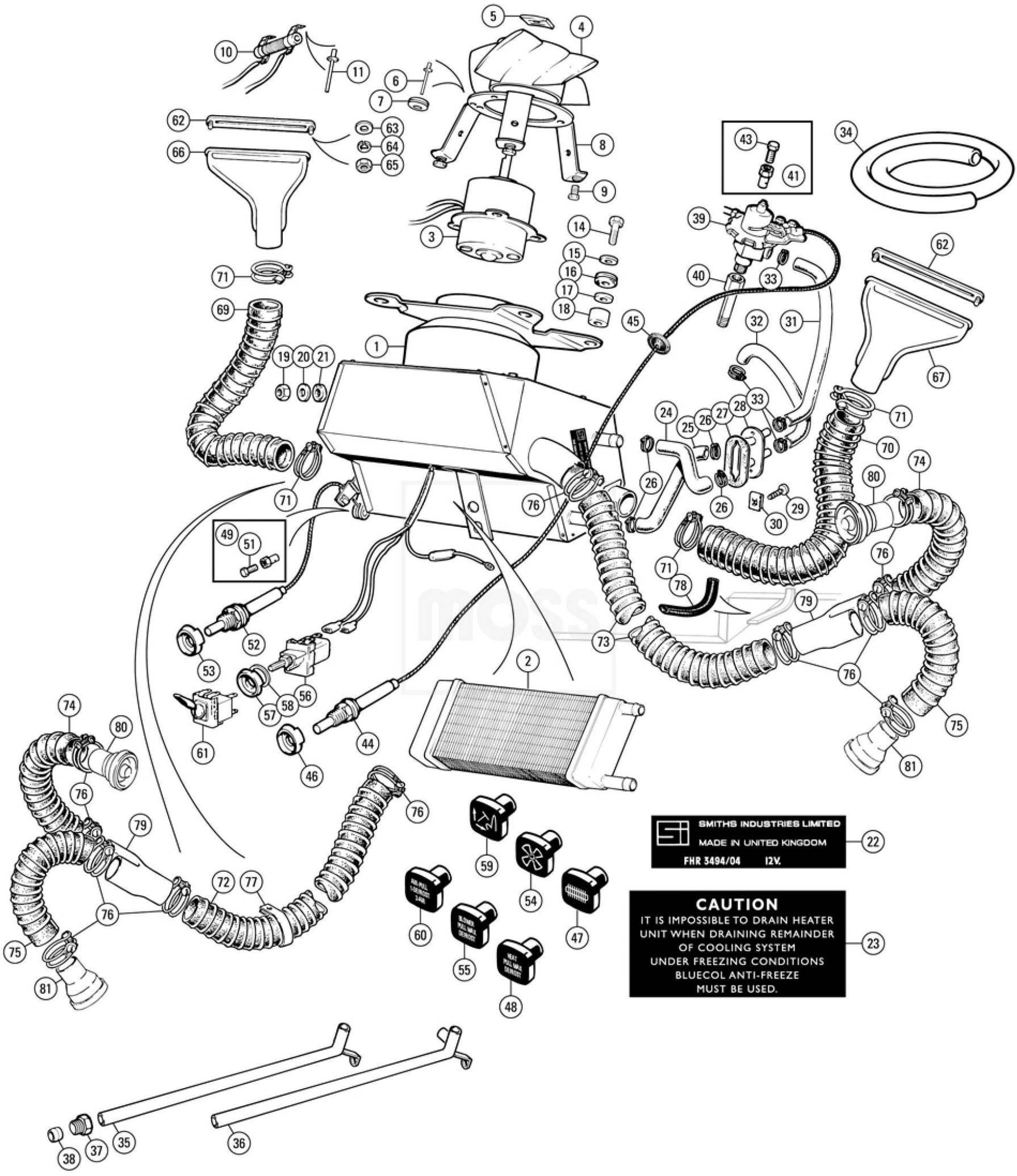
SMITHS INDUSTRIES LIMITED
MADE IN UNITED KINGDOM
FHR 3494/04 12V.
CAUTION
IT IS IMPOSSIBLE TO DRAIN HEATER UNIT WHEN DRAINING REMAINDER OF COOLING SYSTEM UNDER FREEZING CONDITIONS BLUECOL ANTI-FREEZE MUST BE USED.

HEIZUNG

60	KNOPF, Heizgebläse Schalter, Text Typ	3,69 €
61	SCHALTER, Heizgebläse,	13,36 €
62	ROSETTE, Antibesclag Auslass	13,36 €
64	FEDERRING.	0,09 €
65	MUTTER, Rosettedüsenbefestigungs	0,07 €
66	DÜSENBAUEINHEIT, Antibeschlag, LH	0,07 €
70	SCHLAUCH, Heizdüse zu Antibeschlag, RH	11,39 €
72	HEIZUNGSSCHLAUCH, an Y-Stück Rohr, 1,75 "	11,39 €
77	SCHLAUCHSCHELLE.	1,69 €
78	HÜLSEN, PVC, Schutzschlauch	0,86 €
79	ROHR, Y-Stück	0,81 €

23 HECK TR 5

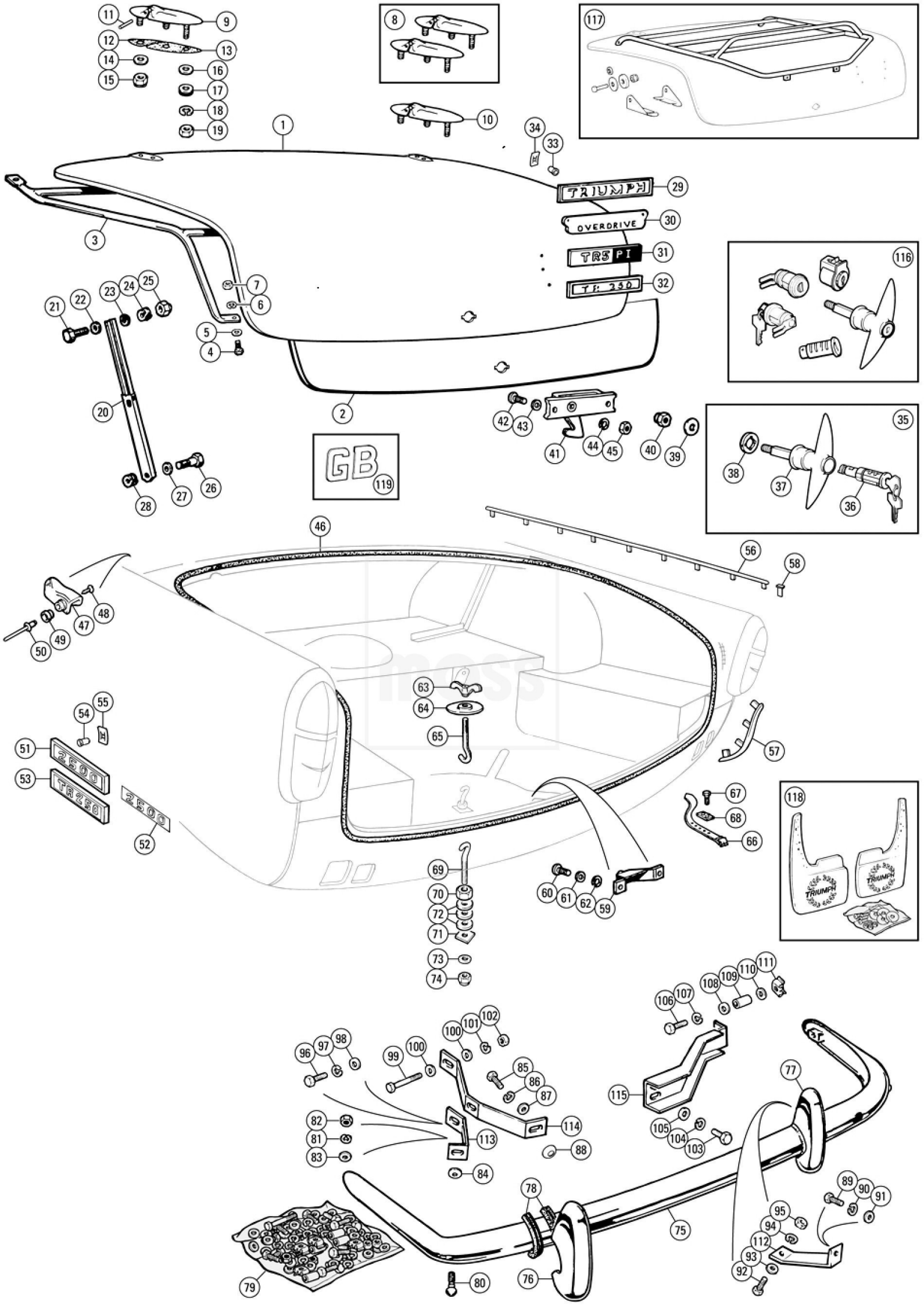
TRIUMPH
OVERDRIVE
TR5 PI
TR 250
GB
2500
TRIUMPH
TRIUMPH

HECK TR 5

1	KOFFERRAUMDECKEL, Stahl		1.101,51 €
1a	KOFFERRAUMDECKEL, Aluminium		1.059,11 €
2	REPARATURBLECH, Kofferraumdeckel		1.142,02 €
3	ROHR VERSTÄRKUNG.		397,81 €
4	SCHRAUBEN, Verstärkung Kofferraumdeckel		222,85 €
5	UNTERLEGSCHEIBEN,		0,17 €
6	FEDERRING,		0,07 €
7	MUTTER,		0,12 €
8	KOFFERRAUMDECKEL, Scharniere,		0,09 €
11	PIN, Scharniere		44,69 €
13	DICHTUNG, große, Scharnier Kofferraumdeckel		0,24 €
14	UNTERLEGSCHEIBE,		0,31 €
15	MUTTER, Nyloc		0,21 €
18	UNTERLEGSCHEIBE,		0,45 €
19	MUTTER,		0,12 €
20	HALTESTANGE, Teleskop		0,09 €
21	SCHRAUBE, Stange Deckel Kofferraumdeckel		24,59 €
22	UNTERLEGSCHEIBE, Stange Kofferraumdeckel		3,02 €
23	UNTERLEGSCHEIBE,		0,31 €
24	UNTERLEGSCHEIBE, Doppelspule		1,00 €
25	MUTTER, Nyloc		0,52 €
26	BOLZEN, Stange		0,21 €
27	UNTERLEGSCHEIBE,		2,21 €
28	UNTERLEGSCHEIBE, gefedert		1,00 €
29	TYPENSCHILD, Kofferraumdeckel, Triumph		0,52 €
30	TYPENSCHILD, Kofferraumdeckel, Overdrive		31,28 €
31	TYPENSCHILD, Kofferraumdeckel, TR5 Pi		17,63 €
32	TYPENSCHILD, Kofferraumdeckel, TR250	TR5	30,20 €
33	BUCHSE,	TR250	30,20 €
34	BEFESTIGUNG, Abzeichen		0,35 €
35	GRIFFBAUGRUPPE, Kofferraumdeckel		0,10 €
36	SCHLOSS & SCHLÜSSEL.		31,06 €
37	ROSETTE, Kofferraumdeckel Griff		15,86 €
39	UNTERLEGSCHEIBE,		0,41 €
40	MUTTER, Nyloc, dünn		0,07 €
41	KOFFERRAUMSCHLOSS, innen		0,26 €
42	SCHRAUBEN, Schloss zu Kofferraumdeckel		9,06 €
43	UNTERLEGSCHEIBE,		0,14 €
44	FEDERRING,		0,09 €
45	MUTTER.		0,07 €
46	DICHTUNG, Kofferraumdeckel		26,43 €
46a	DICHTUNG, Kofferraumdeckel, Meterware		16,60 €
47	BLENDE, B, SÄULEkappe, LH		15,96 €
	BLENDE, B, SÄULEkappe, RH		4,56 €
48	SCHRAUBE, selbstschneidend		4,56 €
49	STEHBOLZEN, schwarz		0,43 €
50	NIETE.		0,31 €
51	TYPENSCHILD, Heckflügel, 2500		0,45 €
52	FOLIE, hinten Abzeichen, 2500Typenschild	TR5	11,79 €
53	TYPENSCHILD, Heckflügel , TR250	TR5	30,51 €
54	BUCHSE,Typenschild Sicherung	TR5	0,36 €
55	BEFESTIGUNG. Abzeichen		1,21 €
NI	KOTFLÜGELKEDER SET, 6 Stück		74,02 €
NI	KOTFLÜGELKEDER SET, vorderer kotflügeL		18,51 €
NI	KOTFLÜGELKEDER,unterer Heckflügel LH ohne nr		10,27 €
57	KOTFLÜGELKEDER,unterer Heckflügel RH ohne Nr.		10,27 €
58	FÜHRUNGSLASSCHE.		0,41 €
59	HALTERPLATTE, Kofferraum-Schloss		1,93 €

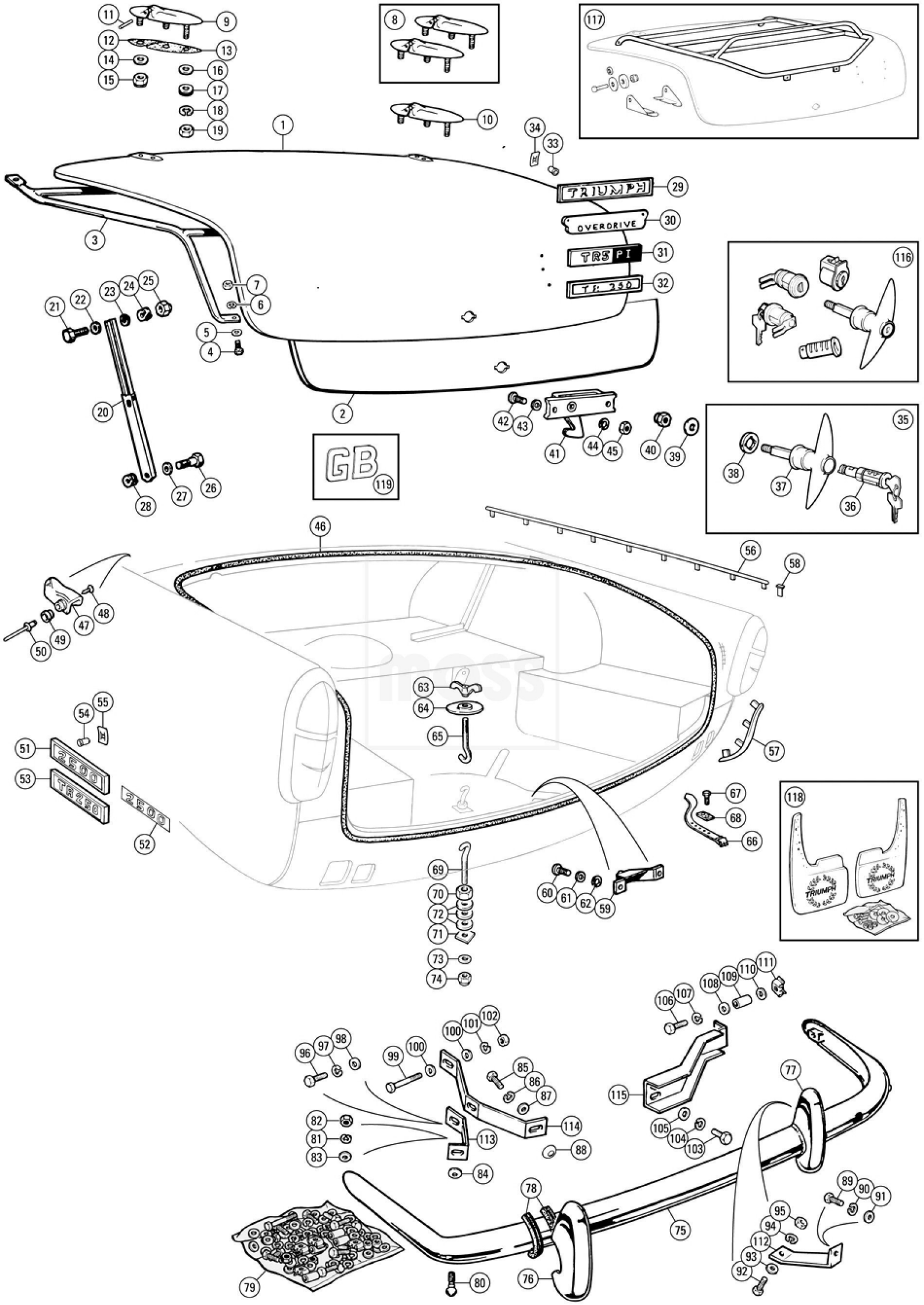
TRIUMPH
OVERDRIVE
TR5 PI
TR 250
GB
2500
TRIUMPH
TRIUMPH

HECK TR 5

60	SCHRAUBE, Halterplatte	0,16 €
61	FEDERRING.	0,10 €
62	UNTERLEGSCHEIBE,	0,10 €
63	FLÜGELMUTTER, Sicherung Ersatzrad	6,95 €
64	UNTERLEGSCHEIBE, Sicherung Ersatzrad	6,71 €
65	HAKEN, Ersatzrad Klemme	7,66 €
66	RIEMEN, für Werkzeugrolle	2,26 €
67	SCHRAUBE, für Werkzeugrolle Band	15,53 €
69	HAKEN BOLZEN, Ersatzrad	3,02 €
70	MUTTER, oben auf Hakenriegels	2,26 €
71	UNTERLEGSCHEIBEN, Verstärkung, Reserveradwanne	0,07 €
72	AUFLAGER, Gummi / Leinwand, dünn	1,81 €
73	UNTERLEGSCHEIBE,	1,50 €
74	MUTTER, Unterseite des Hakenriegels	0,10 €
75	STOSSSTANGE, Hinten	0,45 €
76	STOßSTANGENHORN, LH, mit Löchern Lampe	603,93 €
76A	STOßSTANGENHORN, LH, ohne Löchern Lampe	68,43 €
77A	STOßSTANGENHORN, RH, ohne Löchern Lampe	68,43 €
78A	DICHTUNG, Stoßstangenhorn Pro Meter	0,33 €
79	STOSSSTANGE, hinten Montagekit	1,38 €
80	BOLZEN, chrom	28,51 €
81	MUTTER,	1,43 €
82	FEDERRIING.	0,07 €
83	UNTERLEGSCHEIBE.	0,21 €
84	VERPACKUNG, Halter Abstandhalter	0,78 €
85	BOLZEN.	1,93 €
86	FEDERRIING.	0,62 €
87	UNTERLEGSCHEIBE.	0,21 €
88	VERPACKUNG, Halter Abstandhalter	0,78 €
89	BOLZEN.	1,93 €
90	FEDERRIING.	0,22 €
91	UNTERLEGSCHEIBE.	0,19 €
92	SCHRAUBE.	0,10 €
93	UNTERLEGSCHEIBE.	0,55 €
94	FEDERRING.	0,78 €
95	MUTTER.	0,21 €
96	SCHRAUBE.	0,07 €
97	FEDERRING.	0,72 €
98	UNTERLEGSCHEIBE.	0,21 €
99	BOLZEN.	0,78 €
100	FEDERRIING.	0,66 €
101	UNTERLEGSCHEIBE.	0,78 €
102	MUTTER.	0,21 €
103	SCHRAUBE, am Fahrgestell	0,07 €
104	FEDERRING.	0,66 €
105	UNTERLEGSCHEIBE	0,21 €
106	BOLZEN, Stoßstange	0,19 €
107	FEDERRIING.	1,17 €
108	UNTERLEGSCHEIBE.	0,21 €
109	DISTANZSCHEIBE, Edelstahl	0,47 €
110	UNTERLEGSCHEIBE.	4,28 €
111	BEFESTIGUNGSMUTTER.	0,47 €
112	HALTER, Stoßstangenhorn, LH	1,19 €
114	HALTER, innen	25,19 €
115	AUSLEGER. Stoßfängerträger, LH	25,49 €
115a	AUSLEGER, Stoßfängerträger, RH	15,96 €

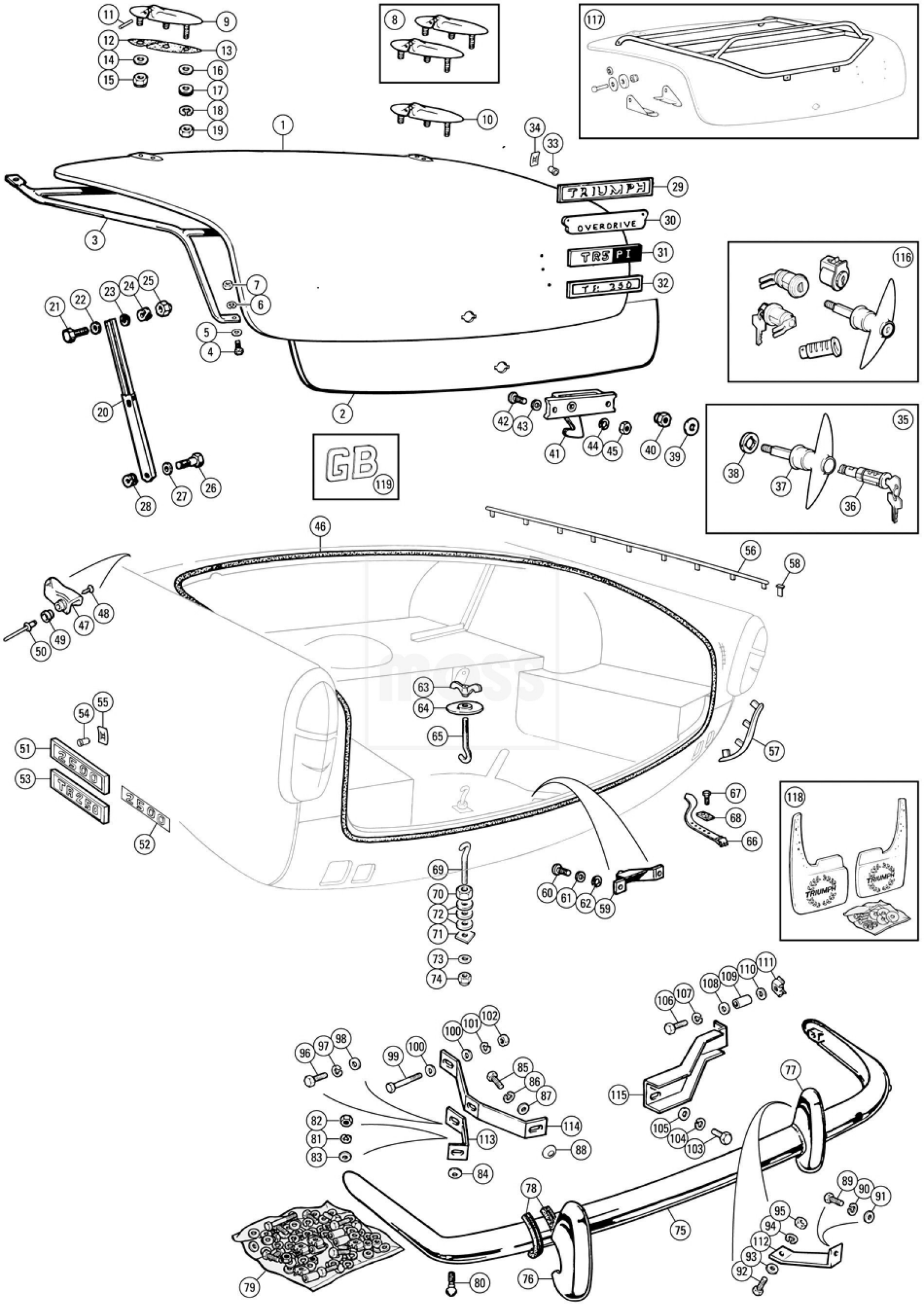
TRIUMPH
OVERDRIVE
TR5 PI
TR 250
GB
2500
TRIUMPH
TRIUMPH

HECK TR 5

116	PASSENDE SCHLOSS SATZ. Anmerkungen: inkl. Zündung , Handschuhfachschloss , Türschloss -Satz, abschließbar und Heckklappengriff mit aufeinander abgestimmtes Paar	120,58 €
117	HECKTRÄGER, Amco Stil, Edelstahl	286,00 €
118	SCHMUTZFÄNGER, Triumph Spitfire-Logo, Paar	7,87 €
119	GB, Letter Set, selbstklebend, Chrom	18,32 €

24 KAROSSERIE VORN TR 5 & TR 250

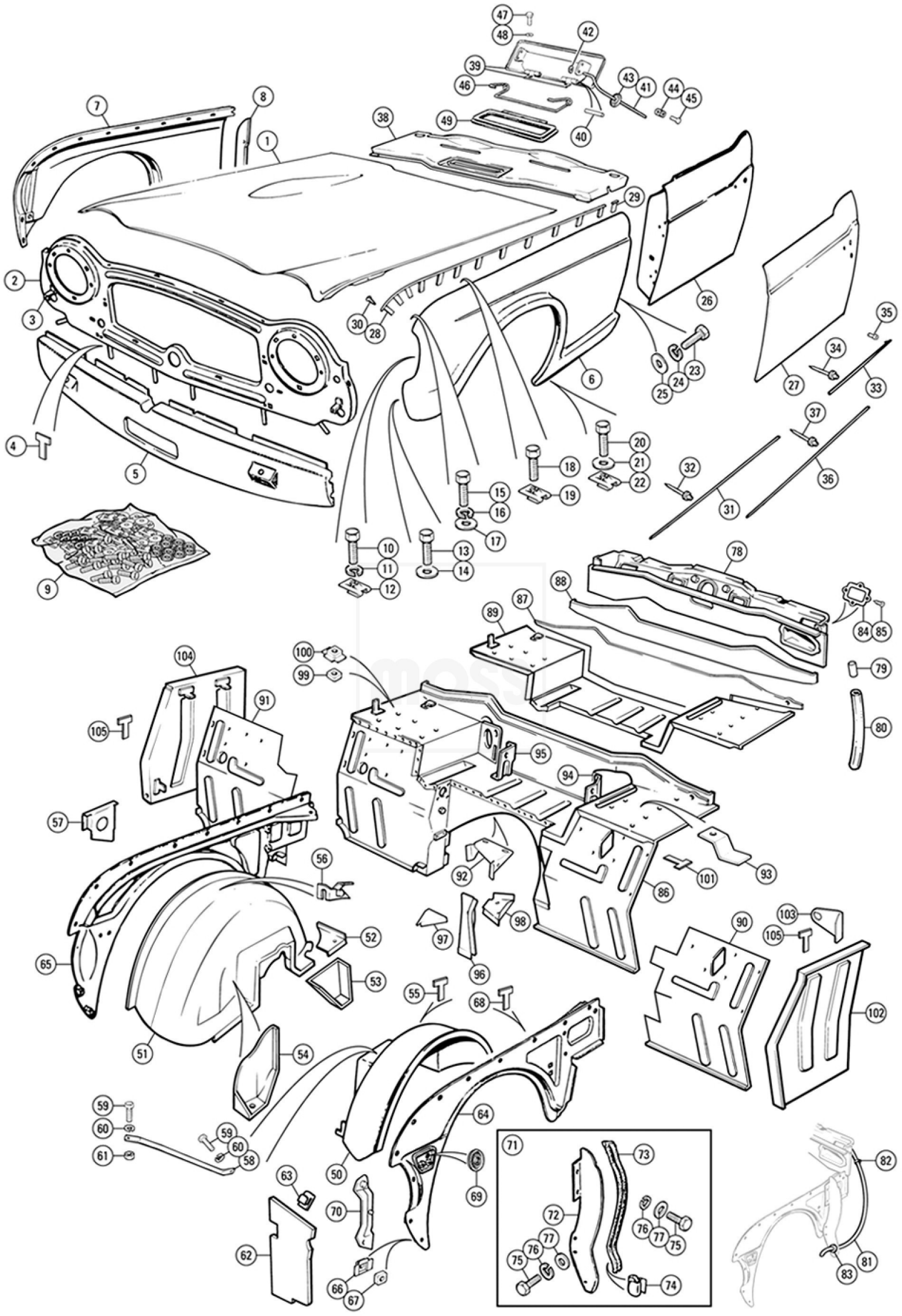
1
2
3
4
5
6
7
8
9
10
11
12
13
14
15
16
17
18
19
20
21
22
23
24
25
26
27
28
29
30
31
32
33
34
35
36
37
38
39
40
41
42
43
44
45
46
47
48
49
50
51
52
53
54
55
56
57
58
59
60
61
62
63
64
65
66
67
68
69
70
71
72
73
74
75
76
77
78
79
80
81
82
83
84
85
86
87
88
89
90
91
92
93
94
95
96
97
98
99
100
101
102
103
104
105

KAROSSERIE VORN TR 5 & TR 250

1a	MOTORHAUBE, Versteifungs-Kit		63,91 €
2	OBERE SCHÜRZE. vorne		180,54 €
4	KABEL BAUM, Befestigung		0,79 €
5	UNTERER SCHÜRZE, vorne	Mit Ölkühler Öffnung	123,80 €
5a	UNTERER SCHÜRZE, vorne	Ohne Ölkühler Öffnung	106,98 €
6	KOTFLÜGEL, vorne, LH		966,85 €
7	KOTFLÜGEL, vorne, RH		966,85 €
7a	KOTFLÜGEL, vorne, LH, Aluminium		966,85 €
7b	KOTFLÜGEL, vorne, RH, Aluminium		908,99 €
8	FÜLLER, Flügel an "A" SÄULE, LH		60,60 €
8a	FÜLLER, Flügel an "A" SÄULE, RH		60,60 €
9	KÖTFLÜGEL, vorne Montagekit		18,70 €
10	SCHRAUBE, speziell, Flügel Vorderkante		1,09 €
11	UNTERLEGSCHEIBE, federring		0,14 €
13	SCHRAUBE, Set, Kotflügel Volant zu Schürze		0,60 €
14	UNTERLEGSCHEIBE.		0,38 €
15	SCHRAUBEN, Satz, Kotflügel Volant zu Schürze		0,60 €
16	UNTERLEGSCHEIBE, federring		0,14 €
17	UNTERLEGSCHEIBE.		0,38 €
18	SCREW, speziell, Kotflügel an Innenkotflügel		1,09 €
19	BLECHMUTTER.		0,31 €
20	BOLZEN, Flügel zum Schweller		0,26 €
21	UNTERLEGSCHEIBE.		0,24 €
22	BLECHMUTTER.		0,31 €
23	SCHRAUBEN, Satz, Kotflügel "A" SÄULE		0,60 €
24	UNTERLEGSCHEIBE.		0,38 €
25	UNTERLEGSCHEIBE, federing		0,14 €
27	TÜRHAUT, LH,		237,41 €
27b	TÜR, RH,		672,95 €
27c	TÜRHAUT, RH		276,49 €
28	KOTFLÜGELKEDER SET, 6 Stück		74,02 €
28a	KOTFLÜGELKEDER, Frontflügel		18,51 €
28b	KOTFLÜGELKEDER, oberer Heckflügel		17,81 €
28c	KOTFLÜGELKEDER, unterer Heckflügel, LH		10,27 €
28d	KOTFLÜGELKEDER, unterer Heckflügel, RH		10,27 €
29	FÜHRUNGSLASCHE.		0,43 €
30	BLECHSCHRAUBE, Keder Befestigung		0,12 €
30a	LEISTEN, Frontflügel		25,45 €
32	NIETE CLIP,Kotflügel		0,91 €
33	LEISTEN, Türverkleidung, LH		29,30 €
33a	LEISTEN, Türverkleidung, RH		29,30 €
34	NIETE CLIP, Tür Leiste		0,91 €
35	CLIP, hintere Tür Leiste		0,36 €
36a	LEISTEN, Schweller Zubehör		30,40 €
37	NIETE, Leiste Schweller, 5/16 "x 1/8"		0,83 €
38	WINDBLECH, obere Baugruppe		915,21 €
39	ENTLÜFTUNGS, Deckel		15,98 €
41	STANGE, Entlüftungsdeckel		8,01 €
43	TÜLLE, Entlüftungsdeckel Betätigungsstange		0,33 €
45	SCHRAUBE, für Klemme		0,50 €
46	FEDER, Entlüftungsdeckel		9,56 €
47	SCHRAUBE, Entlüftungsdeckel		0,72 €
48	UNTERLEGSCHEIBE, Federring		0,10 €
49	DICHTUNG, Entlüftungsdeckel		8,97 €
55	KABELBAUM, Kabelbinder		0,79 €
56	HALTER, Motorhaube Stange		17,65 €
58	VERBINDUNG STANGE, Fahrschutz an Radkasten, LH		17,24 €
58a	VERBINDUNG STANGE, Fahrschutz an Radkasten, RH		17,24 €

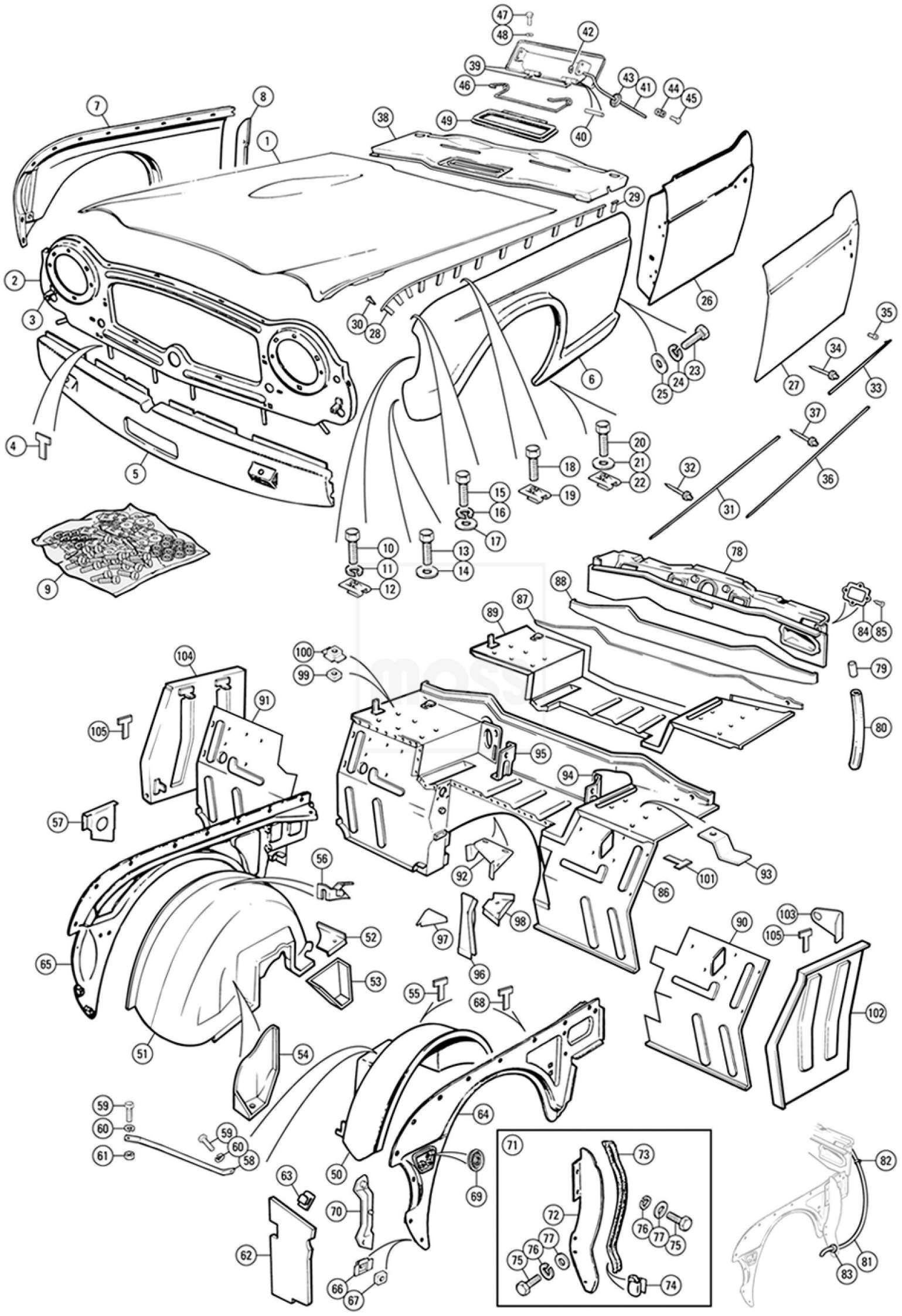
1
2
3
4
5
6
7
8
9
10
11
12
13
14
15
16
17
18
19
20
21
22
23
24
25
26
27
28
29
30
31
32
33
34
35
36
37
38
39
40
41
42
43
44
45
46
47
48
49
50
51
52
53
54
55
56
57
58
59
60
61
62
63
64
65
66
67
68
69
70
71
72
73
74
75
76
77
78
79
80
81
82
83
84
85
86
87
88
89
90
91
92
93
94
95
96
97
98
99
100
101
102
103
104
105

KAROSSERIE VORN TR 5 & TR 250

59	SCHRAUBE, oberer Fahrschutz & Radlauf			0,60 €
60	SCHEIBE, Federring			0,14 €
61	MUTTER,			0,10 €
62	SCHÜRZE, Kühlerluftkanal		TR250	8,54 €
63	CLIP,			0,74 €
64	INNENKOTFLÜGEL, LH			320,94 €
65	INNENKOTFLÜGEL, RH			320,94 €
66	HALTER, Mutterkäfig			0,41 €
67	MUTTER, quadratisch			0,21 €
68	KABELBINDER Kabelbaum			0,79 €
69	GUMMITÜLLE, seitliche Lampe			0,33 €
70	FÜLLER, LH, Frontflügel			35,37 €
70a	FÜLLER, RH, Frontflügel			35,37 €
71	PRALLBLECH KIT, LH			22,64 €
71a	PRALLBLECH KIT, RH			22,64 €
72	PRALLBLECH, LH			11,28 €
72a	PRALLBLECH, RH			11,28 €
73	DICHTUNG; Prallblech			5,25 €
74	CLIP, Dichtungsplatte			0,74 €
75	SCHRAUBEN, Prallblech			0,71 €
75a	SCHRAUBEN, Prallplatte Edelstahl			0,59 €
76	FEDDERRING.			1,50 €
77	UNTERLEGSCHEIBEN.			0,12 €
78	PLENUM AUFBAU.			0,31 €
80	SCHLAUCH, Plenum Entwässerung , Gummi			7,90 €
81	SCHLAUCH, Plenum entwasserung , Gummi	Hinweise: Länger mit Ellbogenende		7,90 €
81a	SCHLAUCH, Plenum Entwässerung , Silikon			37,31 €
82	CLIP, Schlauch			1,09 €
83	GUMMITÜLLE, Schlauch			0,90 €
84	PLATTE, Radkasten Zugang			0,86 €
86	SCHOTT, AUFBAU, RHD		TR 5	0,14 €
87	REPARETURBLECH, Vertikal, hinter Batterie		RHD	145,32 €
89	REPARETURBLECH.			125,41 €
90	FUSSRAUM FRONT, LH		RHD	105,84 €
90a	FUSSRAUM FRONT, RH		LHD	105,84 €
91	FUSSRAUM FRONT, LH		RHD	99,65 €
91a	FUSSRAUM FRONT, LH		LHD	99,65 €
92	HALTER, Lenksäule Riemen		RHD	35,37 €
99	MUTTER, quadratisch, Pedale an Schottwand			1,78 €
101	KABELBINDER, Kabelbaum			0,79 €
102	SCHOTT END PANEL Baugruppe, LH			78,51 €
103	HALTER, Haubenöffner Kabel			75,49 €
104	SCHOTT END PANEL Baugruppe, RH			78,51 €
105	KABELBINDER, Kabelbaum			0,79 €

25 KAROSSERIE VORN TR 6

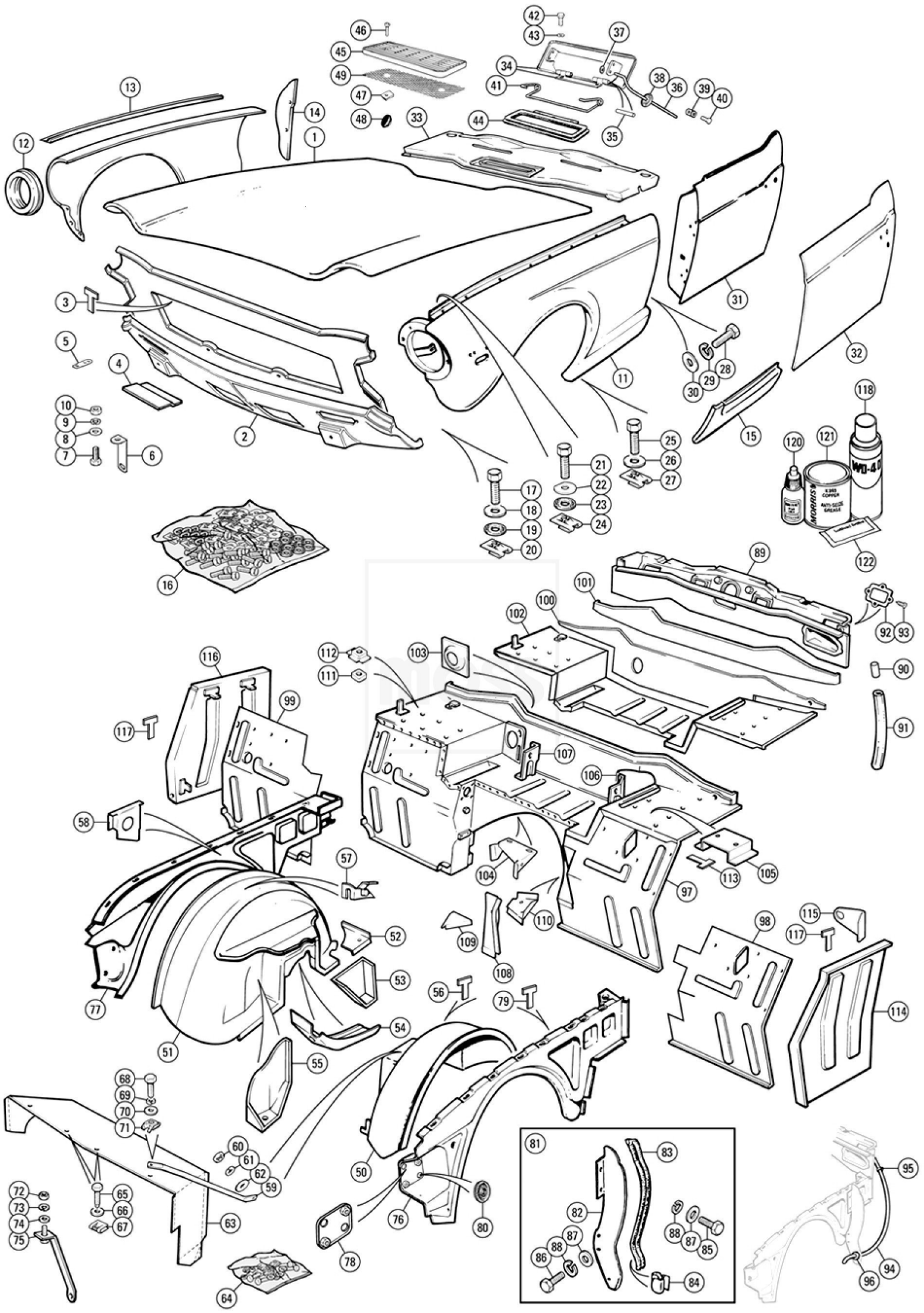
1
2
3
4
5
6
7
8
9
10
11
12
13
14
15
16
17
18
19
20
21
22
23
24
25
26
27
28
29
30
31
32
33
34
35
36
37
38
39
40
41
42
43
44
45
46
47
48
49
50
51
52
53
54
55
56
57
58
59
60
61
62
63
64
65
66
67
68
69
70
71
72
73
74
75
76
77
78
79
80
81
82
83
84
85
86
87
88
89
90
91
92
93
94
95
96
97
98
99
100
101
102
103
104
105
106
107
108
109
110
111
112
113
114
115
116
117
118
120
121
122

KAROSSERIE VORN TR 6

1	MOTORHAUBE		857,35 €
2a	FRONTSCHÜRZE, durchbohrt für Spoiler	Nordamerikanische, von (c) CF1 bis (c) CF27000 (1972-1974)	673,98 €
2b	FRONTSCHÜRZE, durchbohrt für Spoiler	Nordamerikanische, von (c) CF27001 bis (c) CF58328 (1974-1976)	660,99 €
3	KABELBINDER, Kabelbaum		0,79 €
6	HALTER, Kennzeichen-		5,38 €
7	SCHRAUBE, Sicherungsbügel		0,60 €
8	UNTERLEGSCHEIBE		0,38 €
9	UNTERLEGSCHEIBE, Federring		0,29 €
10	MUTTER		0,10 €
11	KOTFLÜGEL vorne, LH	Europäische alle (c) CP / CR (1969-1975), in Nordamerika aus (c) cc CF27000 (1969-1972)	577,51 €
11b	KOTFLÜGEL vorne, RH	Europäische alle (c) CP / CR (1969-1975), in Nordamerika aus (c) cc CF27000 (1969-1972)	550,00 €
11c	KOTFLÜGEL vorne, LH	Nordamerikanische von (c) CF27001 (1973-1974)	504,88 €
11d	KOTFLÜGEL vorne, RH	Nordamerikanische von (c) CF27001 (1973-1974)	480,85 €
14	LEITBLECH, Flügel an "A" SÄULE, LH		60,60 €
14a	LEITBLECH, Flügel an "A" SÄULE, RH		60,60 €
15	REPARATURBLECH, Frontflügel, LH		87,24 €
15a	REPARATURBLECH, Frontflügel, RH		87,24 €
16	MONTAGEKIT, Frontflügel		11,04 €
17	SCHRAUBEN, Kit, Flügel vorne Fahrschutz		9,66 €
18	UNTERLEGSCHEIBE		0,24 €
19	UNTERLEGSCHEIBE, Dichtung		0,31 €
20	BLECHMUTTER		0,35 €
21	SCHRAUBEN, Satz, Kotflügel an Innenkotflügel		0,26 €
22	UNTERLEGSCHEIBE, D geformt, versetztes Loch		0,24 €
23	UNTERLEGSCHEIBE, Dichtung		0,53 €
24	BLECHMUTTER		0,35 €
25	SCHRAUBEN, Satz, Kotflügel an Innenkotflügel		0,26 €
26	UNTERLEGSCHEIBE		0,24 €
27	BLECHMUTTER		0,07 €
28	SCHRAUBEN 1/4 "		0,26 €
29	UNTERLEGSCHEIBE, Federring		0,59 €
30	UNTERLEGSCHEIBE,		0,12 €
31	TÜR Baugruppe, LH, mit Seitenaufprallstange		0,31 €
31c	TÜR Baugruppe, RH, ohne Seitenaufprallstange	Nordamerikanische, alle (c) CC (1969-1972)	672,95 €
32	TÜRAUSSENSICHT, LH	Von (c) CF1 bis (c) CF12501 (1974-1976)	237,41 €
32a	TÜRAUSSENSICHT, RH		276,49 €
33	WINDLAUFBLECH TOP PANEL	Alle (c) CP / CC (1969-1972)	915,21 €
34	ENTLÜFTUNGSDECKEL		15,98 €
36	STANGE, Entlüftungsdeckel	Alle (c) CP / CC (1969-1972)	8,01 €
37	BEFESTIGUNGSSTANGE zum Entlüftungsdeckel	Alle (c) CP / CC (1969-1972)	7,82 €
39	SEILKLEMME, Stangenhebel zum Entlüften	Alle (c) CP / CC (1969-1972)	0,26 €
41	FEDER	Alle (c) CP / CC (1969-1972)	0,36 €
42	SCHRAUBE, Entlüftungsdeckel	Alle (c) CP / CC (1969-1972)	9,21 €
43	UNTERLEGSCHEIBE, Federring	Alle (c) CP / CC (1969-1972)	0,59 €
44	DICHTUNG, Entlüftungsdeckel	Alle (c) CP / CC (1969-1972)	0,07 €
45	ENTLUFTÜNGSDECKEL Gitter	Alle (c) CR / CF (1973-1976)	12,42 €
46	SCHRAUBE, Kühlergrill obere Öffnung	Alle (c) CR / CF (1973-1976)	0,24 €
47	BLECHMUTTER	Alle (c) CR / CF (1973-1976)	0,17 €
48	STOPFEN, Stangenloch im Plenum	Alle (c) CR / CF (1973-1976)	1,47 €
49	LÜFTUNGSGITTER	Alle (c) CR / CF (1973-1976)	9,16 €
50	RADLAUF Baugruppe, LH		9,16 €
52	VERSTÄRKUNG, Radkasten, oben, LH		282,64 €
56	KABELBAUM Kabelbinder		0,79 €
57	HALTER Motorhaube		18,39 €

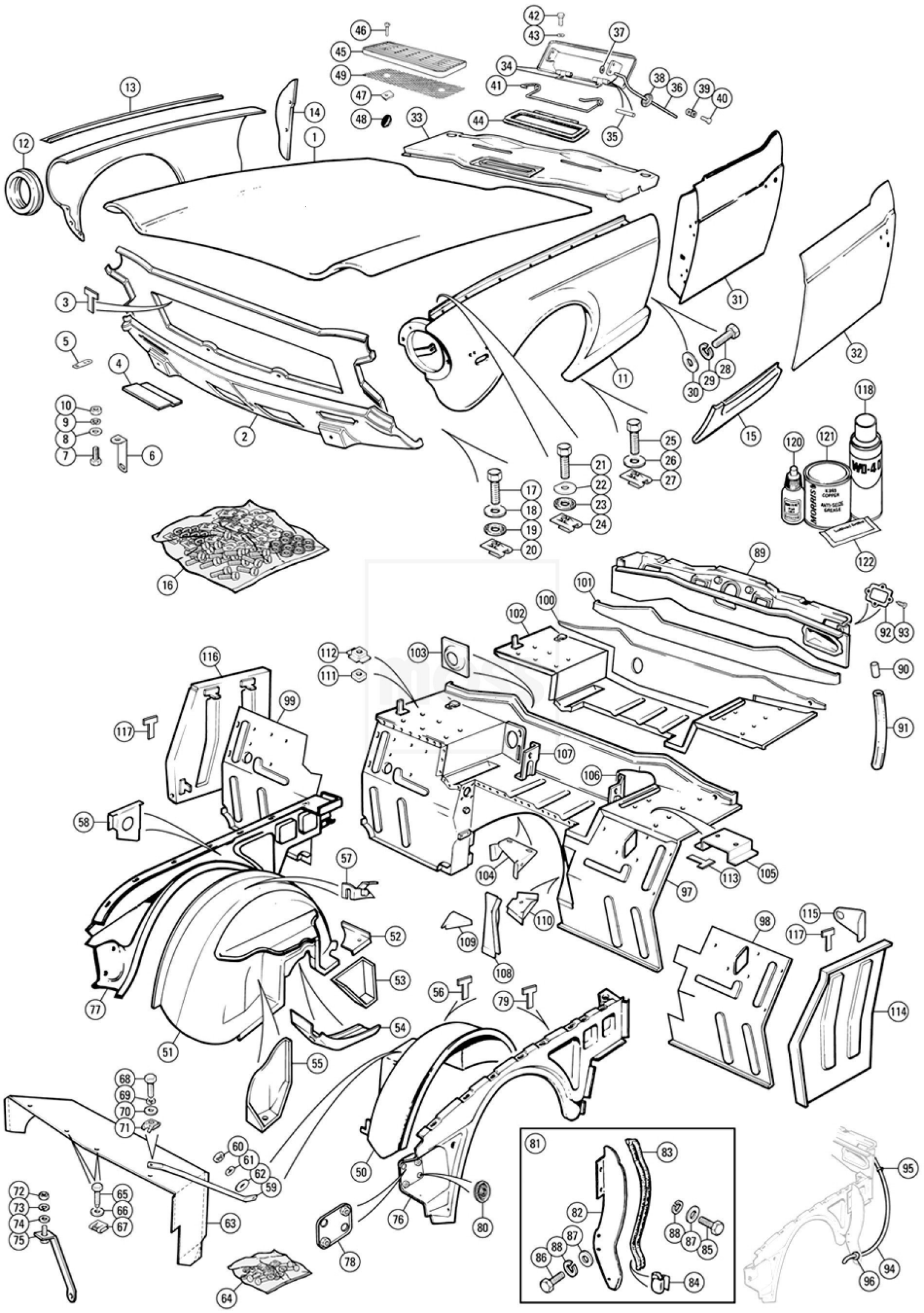
1
2
3
4
5
6
7
8
9
10
11
12
13
14
15
16
17
18
19
20
21
22
23
24
25
26
27
28
29
30
31
32
33
34
35
36
37
38
39
40
41
42
43
44
45
46
47
48
49
50
51
52
53
54
55
56
57
58
59
60
61
62
63
64
65
66
67
68
69
70
71
72
73
74
75
76
77
78
79
80
81
82
83
84
85
86
87
88
89
90
91
92
93
94
95
96
97
98
99
100
101
102
103
104
105
106
107
108
109
110
111
112
113
114
115
116
117
118
120
121
122

KAROSSERIE VORN TR 6

59	HAUBENSTANGE LH an Radlauf		10,25 €
59a	HAUBENSTANGE RH an Radlauf		10,25 €
60	MUTTER Stange Radlauf		0,10 €
61	UNTERLEGSCHEIBE Federring		0,14 €
62	UNTERLEGSCHEIBE		0,38 €
63	LUFTKANAL, Kühler	Europäische Modelle	20,07 €
63a	LUFTKANAL, Kühler	Nordamerikanische Modelle	20,57 €
64	MONTAGE KIT, Luftkanal	Europäische Modelle	4,33 €
	MONTAGE KIT, Luftkanal	Nordamerikanische Modelle	4,68 €
65	SCHRAUBE, Luftkanal		0,17 €
66	UNTERLEGSCHEIBE		0,38 €
67	BLECHMUTTER, Frontschürze		0,31 €
68	SCHRAUBE, Luftkanal		0,26 €
69	UNTERLEGSCHEIBE, Federring		0,14 €
70	UNTERLEGSCHEIBE		0,38 €
71	BLECHMUTTER, oberer Flansch		1,78 €
72	MUTTER Luftfilter Band	Europäische Modelle	0,10 €
73	UNTERLEGSCHEIBE, Federring	Europäische Modelle	0,14 €
74	UNTERLEGSCHEIBE	Europäische Modelle	0,38 €
75	RIEMEN, Luftfilter-Halter	Europäische Modelle	14,75 €
76	INNENKOTFLÜGEL, LH		347,69 €
76a	INNENKOTFLÜGEL, LH Zubehör		266,59 €
77	INNENKOTFLÜGEL, RH		347,69 €
77a	INNENKOTFLÜGEL, RH Zubehör		266,59 €
79	KABELBINDER, Kabelbaum		0,79 €
80	TÜLLE, Marker- & Scheinwerferkabel		0,67 €
81	LEITBLECH-KIT, LH		22,64 €
81a	LEITBLECH-KIT, RH		22,64 €
82	LEITBLECH-KIT, LH		11,28 €
82a	LEITBLECH-KIT, RH		11,28 €
83	DICHTUNG, Prallplatte		5,25 €
84	CLIP, Sperrdichtung		0,74 €
85	SCHRAUBEN, Prallplatte		0,60 €
86	SCHRAUBEN, Prallplatte		0,17 €
86a	SCHRAUBEN, Prallplatte Edelstahl		1,78 €
87	UNTEREGSCHEIBEN		0,38 €
88	FEDERRING		0,14 €
91	SCHLAUCH, Plenum Wasserablauf, Gummi		7,90 €
93	SCHRAUBE, Abdeckung Plenum		0,17 €
94	SCHLAUCH, Plenum-Wasserablauf, Gummi		7,90 €
94a	SCHLAUCH, Plenum-Wasserablauf, Silikon		37,31 €
95	CLIP, Schlauchrohr Plenum-Ablauf		1,09 €
96	TÜLLE, Schlauch durch Leitblech		0,90 €
98	FUSSRAUM VORDERSEITE, LH	RHD	105,84 €
98a	FUSSRAUM VORDERSEITE, RH	LHD	105,84 €
99	FUSSRAUM VORDERSEITE, LH	RHD	96,20 €
99a	FUSSRAUM VORDERSEITE, RH	LHD	96,20 €
100	REPARATURBLECH, vertikal, hinter Batterie	RHD	145,32 €
102	REPARATURBLECH		125,41 €
104	HALTER, RHD	Alle (c) CR / CF (1973-1976)	35,37 €
111	MUTTER, quadratisch, Pedale an Schottwand		1,78 €
113	KABELBINDER, Kabelbaum		0,79 €
114	SCHOTT-ENDPLATTE, Baugruppe, LH		78,51 €
116	SCHOTT-ENDPLATTE, Baugruppe, RH		78,51 €
117	KABELBINDER, Kabelbaum		0,79 €

26 HECK TR 5 & TR 250

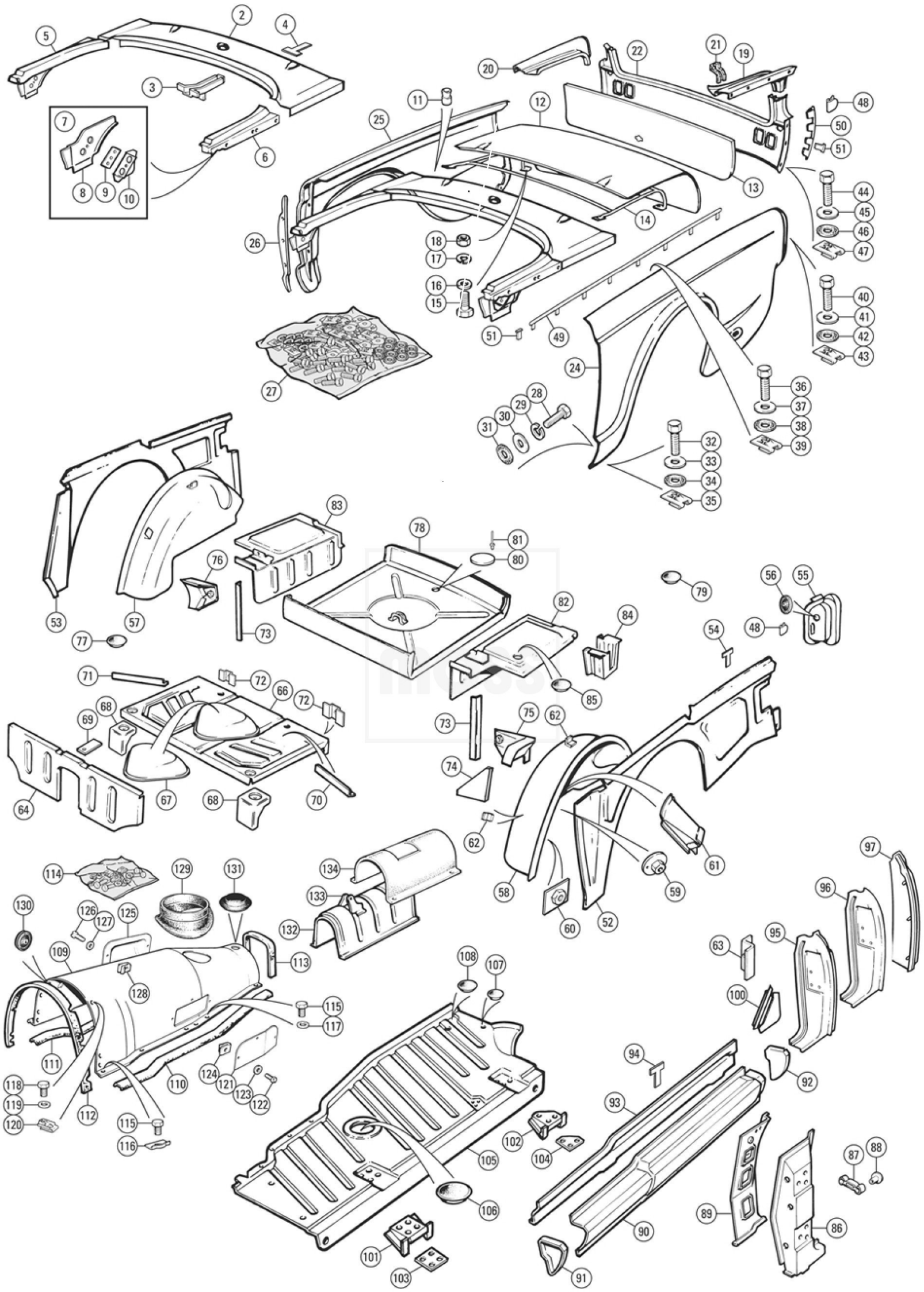

HECK TR5 & 250

2	MITTLERE SEKTION, hinteres Deck	286,00 €
4	KABELBINDER, Kabelbaum	0,79 €
5	VORWÄRTS ABSCHNITT, LH, hinteres Deck	61,15 €
6	VORWÄRTS ABSCHNITT, RH, hinteres Deck	61,15 €
7	ECKPLATTENSATZ, B-Säule (oben), RH	59,10 €
11	MUTTER, 'Vorsprung' Soft-top, Verdeck an Deck	3,88 €
11a	MUTTER, 'Vorsprung' verschweißt, Verdeck an Deck	0,10 €
12	KOFFERRAUMDECKEL, Stahl	1.101,51 €
12a	KOFFERRAUMDECKEL, Aluminium	1.142,02 €
13	REPARATURBLECH, Kofferraumdeckel	434,83 €
14	VERSTÄRKUNG, Kofferraumdeckel	231,77 €
15	SCHRAUBE, Verstärkung Kofferraumdeckel	0,19 €
16	UNTERLEGSCHEIBE.	0,10 €
17	FEDERRING,	0,14 €
18	MUTTER.	0,10 €
19	HECKPARTIE, LHD Deck	277,20 €
20	HECKPARTIE, RHD Deck	258,17 €
24	HECKFLÜGEL, LH	757,79 €
24a	HECKFLÜGEL, LH, Aluminium	841,18 €
25	HECKFLÜGEL, RH	757,79 €
25a	HECKFLÜGEL, RH Aluminium	841,18 €
26	ABSCHLUSSBLECH, Heckflügel B-Säule, LH	46,61 €
26a	ABSCHLUSSBLECH, Heckflügel B-Säule, RH	46,61 €
27	HINTERER KOTFLÜGEL, Montagekit (pro Flügel)	11,80 €
28	SCHRAUBE, Flügel B-Säule	0,60 €
29	FEDERRING.	0,14 €
30	UNTERLEGSCHEIBE.	0,38 €
31	UNTERLEGSCHEIBE, Everseal	0,35 €
32	SCHRAUBE, Acme, Flügelplatte zu Schweller	0,26 €
33	UNTERLEGSCHEIBE.	0,38 €
34	UNTERLEGSCHEIBE, Everseal	0,35 €
35	MUTTER, Blech	0,31 €
36	SCHRAUBE, Acme	0,26 €
37	UNTERLEGSCHEIBE.	0,38 €
38	UNTERLEGSCHEIBE, Everseal	0,35 €
39	MUTTER, Blech	0,31 €
40	SCHRAUBE, Acme	0,26 €
41	UNTERLEGSCHEIBE.	0,38 €
42	UNTERLEGSCHEIBE, Everseal	0,35 €
43	MUTTER, Blech	0,31 €
44	SCHRAUBE, Acme	0,26 €
45	UNTERLEGSCHEIBE.	0,38 €
46	UNTERLEGSCHEIBE, Everseal	0,35 €
47	MUTTER, Blech	0,31 €
48	CLIP, Flügel zu Lampengehäuse	0,21 €
48a	KOTFLÜGELKEDER SET, 6 Stück	74,02 €
48b	KOTFLÜGELKEDER SET, Frontflügel	18,51 €
50	KOTFLÜGELKEDER-SET, unterer Heckflügel	10,27 €
51	FÜHRUNGSLASCHE.	0,41 €
52	INNERER HECKFLÜGEL, LH	362,17 €
53	INNERER HECKFLÜGEL, RH	362,17 €
54	KABELBINDER, Kabelbaum	0,79 €
55	HECK Lampengehäuse, LH	70,87 €
55a	HECK Lampengehäuse, RH	70,87 €
56	TÜLLE, in Gehäuse für Lampenverdrahtung	1,04 €
57	RADLAUF, Baugruppe, RH	296,20 €
58	RADLAUF, Baugruppe, LH	296,20 €
64	STEHWAND.	101,72 €

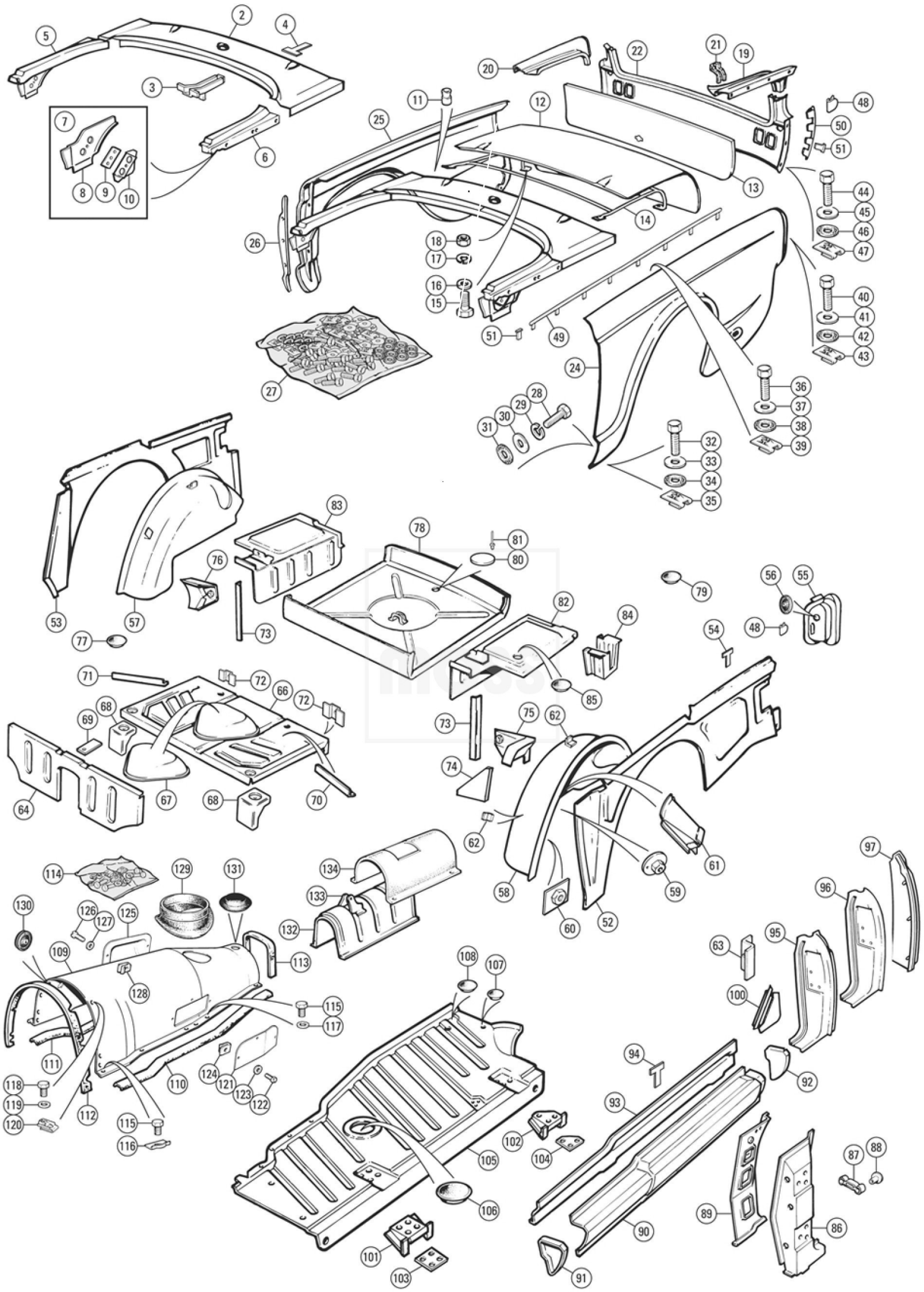

HECK TR5 & 250

70	STÜTZ, Halter Sitz, unten, LHD		0,22 €
71	STÜTZ, Halter Sitz, unten, RHD		0,22 €
77	STOPFEN, Gummi		1,36 €
78	KOFFERRAUMBODEN, Reserveradwanne		1,31 €
79	STOPFEN, Durchmesser von 1"		1,04 €
81	NIETE, IMEX		0,10 €
82	KOFFERRAUMBODEN, Seite, LH		235,53 €
83	KOFFERRAUMBODEN, Seite, RH		235,53 €
84	HALTER, Kofferraumboden		49,80 €
85	STOPFEN, Gummi		1,36 €
86	A' SÄULE, Außenblech , LH		92,04 €
86a	A' SÄULE, Außenblech , RH		92,04 €
87	FEDERFÜHRER, Fangband		5,94 €
88	NIETE, Federführungsansatz		0,50 €
89	A' SÄULE, Innenverkleidung, LH		92,83 €
89a	A' SÄULE, Innenverkleidung, RH		92,83 €
90	SCHWELLE, außen, LH		88,98 €
90b	SCHWELLE, außen, RH		88,98 €
91	FÜLLER, vorderes Einstiegsende, LH		4,93 €
91a	FÜLLER, vorderes Einstiegsende, RH		4,93 €
92	FÜLLER, Heckschweller-Ende, LH		3,57 €
92a	FÜLLER, Heckschweller-Ende, RH		3,57 €
93	INNENSCHWELLER, LH		53,84 €
93a	INNENSCHWELLER, RH		53,84 €
94	KABELBINDER, Kabelbaum		0,79 €
95	B' SÄULE BAUGRUPPE, LH		186,79 €
95a	B' SÄULE BAUGRUPPE, RH		186,79 €
96	B' SÄULE, nur Vorderseite, LH		169,53 €
96a	B' SÄULE, nur Vorderseite, RH		169,53 €
97	B' SÄULE, nur Rückseite, LH		25,30 €
97a	B' SÄULE, nur Rückseite, RH		25,30 €
100	VERSTÄRKUNG, B-Säule, LH		11,44 €
100a	VERSTÄRKUNG, B-Säule, RH		11,44 €
101	SCHWELLER MONTAGE, vorn		15,65 €
102	SCHWELLER MONTAGE, hinten LHD		11,25 €
102a	SCHWELLER MONTAGE, hinten RHD		11,25 €
103	PLATTE, 'A' Montage	quadratisch geformte Platte	3,35 €
104	PLATTE, 'A' Montage	dreieckige Platte	8,96 €
105	BODENBLECH, LH		232,22 €
105a	BODENBLECH, RH		221,23 €
106	GUMMISTOPFEN, Wagenheberloch		2,14 €
107	TÜLLE, 5/8 ", Bodenblech		0,62 €
108	TÜLLE, 1 ", Bodenblech		1,04 €
109	GETRIEBEABDECKUNG, Fiberglas		0,90 €
109a	GETRIEBEABDECKUNG, Kunststoff		61,12 €
109b	DICHTUNGSSATZ, Getriebedeckel		102,67 €
110	DICHTUNGS, Deckel zu Boden, LH		10,68 €
115	SCHRAUBE, Abdeckung zu Boden		25,14 €
116	UNTERLEGSCHEIBE, Platte, Tunnel zu Boden		0,59 €
117	UNTERLEGSCHEIBE		1,48 €
118	SCHRAUBE, Abdeckung an Spritzwand		0,31 €
119	UNTERLEGSCHEIBE		0,59 €
120	MUTTER		0,31 €
121	ABDECKUNG, Tachowellen-Zugang		1,73 €
122	SCHRAUBE, Abdeckplatte		19,55 €
123	UNTERLEGSCHEIBE		0,31 €
124	BLECH-CLIP		0,24 €
127	UNTERLEGSCHEIBE		0,16 €

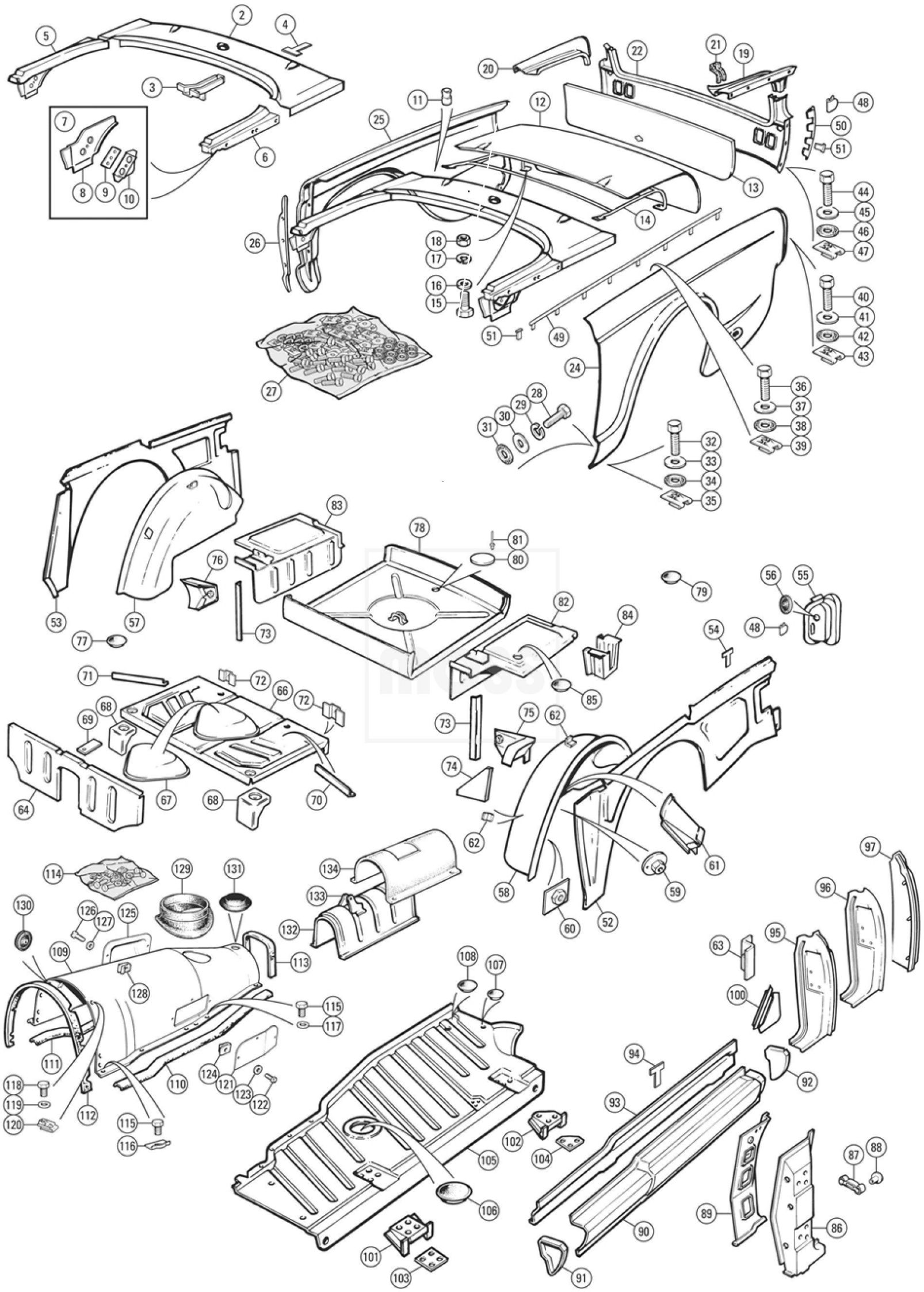

HECK TR5 & 250

128	BLECH-CLIP	0,24 €
129	TÜLLE, Kabelbaum durch Tunnelabdeckung	0,24 €
130	STOPFEN, Schmierung der Kardanwellen-Zugang	0,52 €
131	TÜLLE, Schalthebelmanschette	4,95 €
132	KARDANTUNNEL	9,58 €
134	TUNNEL, Abdeckung, Faser	24,36 €
135	TUNNEL, Abdeckung, Fiberglas	24,36 €

27 HECK & BODEN TR 6

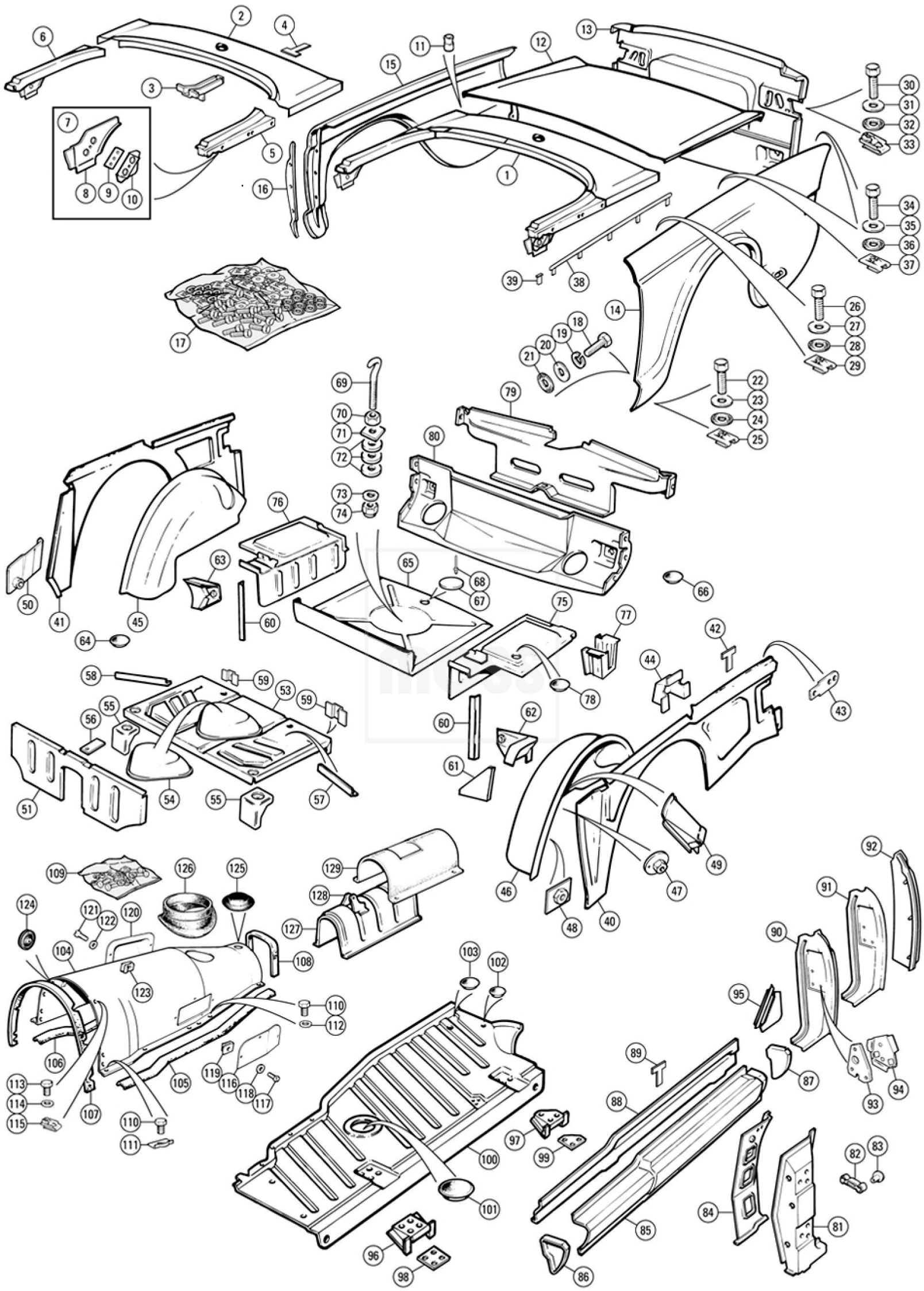

HECK & BODEN TR6

1	HINTERDECK, Baugruppe		592,19 €
2	MITTLERER ABSCHNITT, hinteres Deck		569,42 €
4	KABELBINDER, Kabelbaum		0,91 €
5	VORDERER ABSCHNITT, LH, hinteres Deck		61,15 €
12	KOFFERRAUMDECKEL	Alle (c) CP / CC (1969-1972)	566,57 €
13	HECKSCHÜRZEN	Alle (c) CR / CF (1972-1976)	228,89 €
13a	HECKSCHÜRZEN		231,61 €
14	KOTFLÜGEL, hinten, LH		521,27 €
15	KOTFLÜGEL, hinten, RH		496,13 €
16	BLECH, Heckflügel B-Säule, LH		46,61 €
16a	BLECH, Heckflügel B-Säule, RH		46,61 €
17	MONTAGEKIT, Heckflügel (pro Flügel)		14,60 €
18	SCHRAUBE 1/4 "		0,69 €
19	UNTERLEGSCHEIBE, Federring		0,16 €
20	UNTERLEGSCHEIBE		0,43 €
21	DICHTSCHEIBE		0,40 €
22	SCHRAUBE, Flügel-Schweller		0,28 €
23	UNTERLEGSCHEIBE		0,43 €
24	DICHTSCHEIBE		0,40 €
25	BLECHMUTTER		0,36 €
26	SCHRAUBE		0,28 €
27	UNTERLEGSCHEIBE		0,43 €
28	DICHTSCHEIBE		0,40 €
29	BLECHMUTTER		0,36 €
30	SCHRAUBE		0,28 €
31	UNTERLEGSCHEIBE		0,43 €
32	DICHTSCHEIBE		0,40 €
33	BLECHMUTTER		0,76 €
34	SCHRAUBE		0,28 €
35	UNTERLEGSCHEIBE		0,43 €
36	DICHTSCHEIBE		0,40 €
37	BLECHMUTTER	bis (c) CP / CC50000 (1969)	0,36 €
38	KOTFLÜGELKEDER, Kotflügel-Deck	bis (c) CP / CC50000 (1969	8,25 €
39	FÜHRUNGSLASCHE		0,41 €
40	INNERERKOTFLÜGEL, Heck LH	bis (c) CP / CC50000 (1969)	227,33 €
41	INNERERKOTFLÜGEL, Heck RH	ab (c) CP / CC50001 (1970-1976)	216,08 €
41a	INNERERKOTFLÜGEL, Heck RH		207,78 €
42	KABELBINDER, Kabelbaum, LH Innenkotflügel		0,91 €
45	RADLAUF, Baugruppe, RH		296,20 €
46	RADLAUF, Baugruppe, LH		296,20 €
50	SITZGURTVERANKERUNG, LH		21,50 €
50a	SITZGURTVERANKERUNG, RH		21,50 €
51	STEHWAND		101,72 €
57	HALTER, Unterstützung, LH, Polsterkissenboden		0,24 €
64	STOPFEN, Gummi		1,71 €
65	BODEN, Ersatzrad-Montage		385,79 €
66	TULLE, Gummi, 1 OD		1,17 €
68	NIETE		0,12 €
69	HAKEN, Ersatzrad		2,33 €
70	MUTTER, auf Haken		0,09 €
71	PLATTE, Verstärkung, Reserveradwanne		1,86 €
72	UNTERLAGE, Gummi		1,57 €
73	UNTERLEGSCHEIBE		0,21 €
74	MUTTER, Selbstsicherung, Unterseiten-Haken		0,66 €
75	BODEN, Seiten, LH		152,90 €
76	BODEN, Seiten, RH		152,90 €
77	HALTER, Kofferraumboden		49,80 €
78	STOPFEN, Gummi		1,36 €

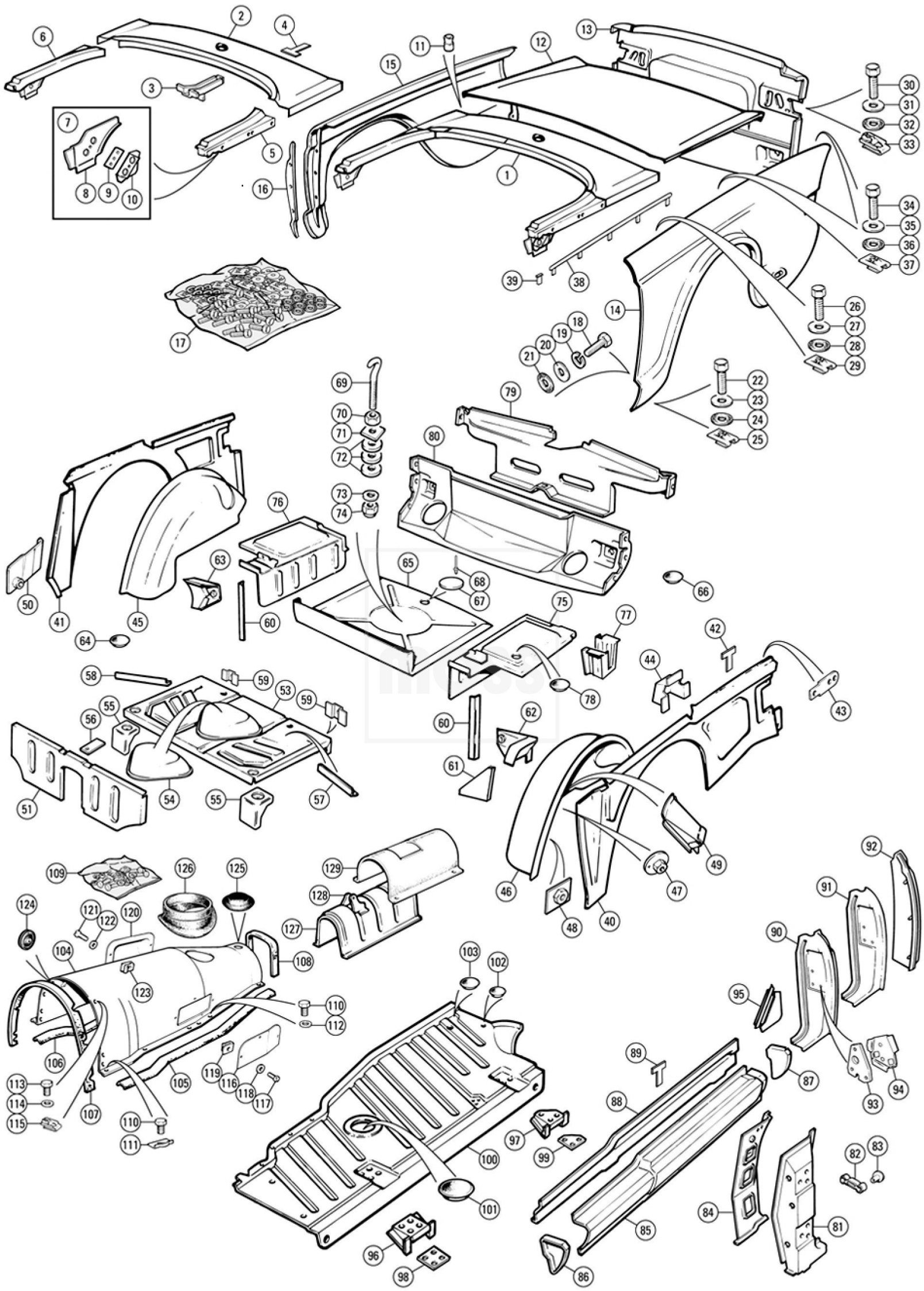

HECK & BODEN TR6

79	VERSTÄRKUNG, Heckschürzen, oben		423,45 €
80	SCHÜRZE FELD, unten, innen		159,09 €
81	"A" PFOSTEN, äußere, LH	Von (c) CR5001 / CF12501 (1969-1976)	94,32 €
81a	"A" PFOSTEN, äußere, RH		94,32 €
82	FEDER, Führung für Türfest		5,94 €
83	NIETE, Führung für Türfest		0,59 €
84	A Pfosten, innen, LH		92,83 €
84a	A Pfosten, innen, RH		92,83 €
85	SCHWELLER, außen, LH		88,98 €
85b	SCHWELLER, außen, RH		88,98 €
86	BLENDE, Schweller Ende, vorne, LH		5,33 €
86a	BLENDE, Schweller Ende, vorne, RH		5,33 €
87	BLENDE, Schweller Ende, hinten, RH		3,93 €
87a	BLENDE, Schweller Ende, hinten, LH		3,93 €
88	INNENSCHWELLER , LH		53,84 €
88a	INNENSCHWELLER, RH		53,84 €
89	KABELBINDER, Kabelbaum		0,91 €
90	"B" PFOSTEN, Baugruppe LH		186,79 €
90a	"B" PFOSTEN, Baugruppe RH		186,79 €
91	"B" PFOSTEN, Vorderseite, LH		169,53 €
91a	"B" PFOSTEN, Vorderseite, RH		169,53 €
92	B Pfosten, nur Rückseite, LH		25,30 €
92a	B Pfosten, nur Rückseite, RH		25,30 €
93	GEWINDEPLATTE		22,43 €
95	VERSTÄRKUNG, B-Säule, LH		11,44 €
95a	VERSTÄRKUNG, B-Säule, RH		11,44 €
96	HALTER, Schwellerbefestigung, Front		15,65 €
97	HALTER, Schwellerbefestigung, hinten, LHD		11,25 €
97a	HALTER, Schwellerbefestigung, hinten, RH		11,25 €
98	BLECH, Packung, A-Pfosten-Montage		3,35 €
99	BLECH, Packung, B-Pfosten-Montage-Dreieck		8,96 €
100a	BODENBLECH, RH		221,23 €
101	GUMMITULLE, Wagenheber-Loch		2,14 €
102	PLUG, Gummi, 5/8 "		0,69 €
103	GUMMITULLE, Gummi, 1 OD		1,17 €
104	GETRIEBE-ABDECKUNG, Fiberglas		63,55 €
104a	GETRIEBE-ABDECKUNG, Kunststoff		110,16 €
104b	GETRIEBE-ABDECKUNG, Kunststoff, 2 Stück		178,00 €
105	DICHTUNGSSATZ, Getriebedeckel		12,29 €
109	GETRIEBE-ABDECKUNG, Montagekit		36,44 €
110	SCHRAUBE, Abdeckung zu Boden		0,69 €
111	UNTERLEGSCHEIBE, Abdeckung zu Boden		1,55 €
112	UNTERLEGSCHEIBE, Abdeckung zu Boden		0,43 €
113	SCHRAUBE, Abdeckung an Schottwand		0,69 €
114	UNTERLEGSCHEIBE, Abdeckung Schottwand		0,43 €
115	KÄFIGMUTTER UND -HALTER		1,78 €
117	SCHRAUBE, Abdeckplatte		0,33 €
118	UNTERLEGSCHEIBE		0,31 €
120	ABDECKBLECH, Tachowellen-Zugang		22,98 €
121	SCHRAUBE, Abdeckplatte		0,22 €
122	UNTERLEGSCHEIBE		0,31 €
123	BLECH-CLIP		0,28 €
124	TÜLLE, Kabelbaum durch Tunnelabdeckung		0,74 €
125	STOPFEN, Schmierung des Kardanwellen-Zugangs		5,50 €
126	TÜLLE, Schalthebelmanschette		9,92 €
128	HALTER, Drehpunkt, Handbremshebel		9,58 €
129	TUNNEL-ABDECKUNG Faser		25,19 €
129a	TUNNEL-ABDECKUNG Fiberglas		60,39 €

28 GLAS

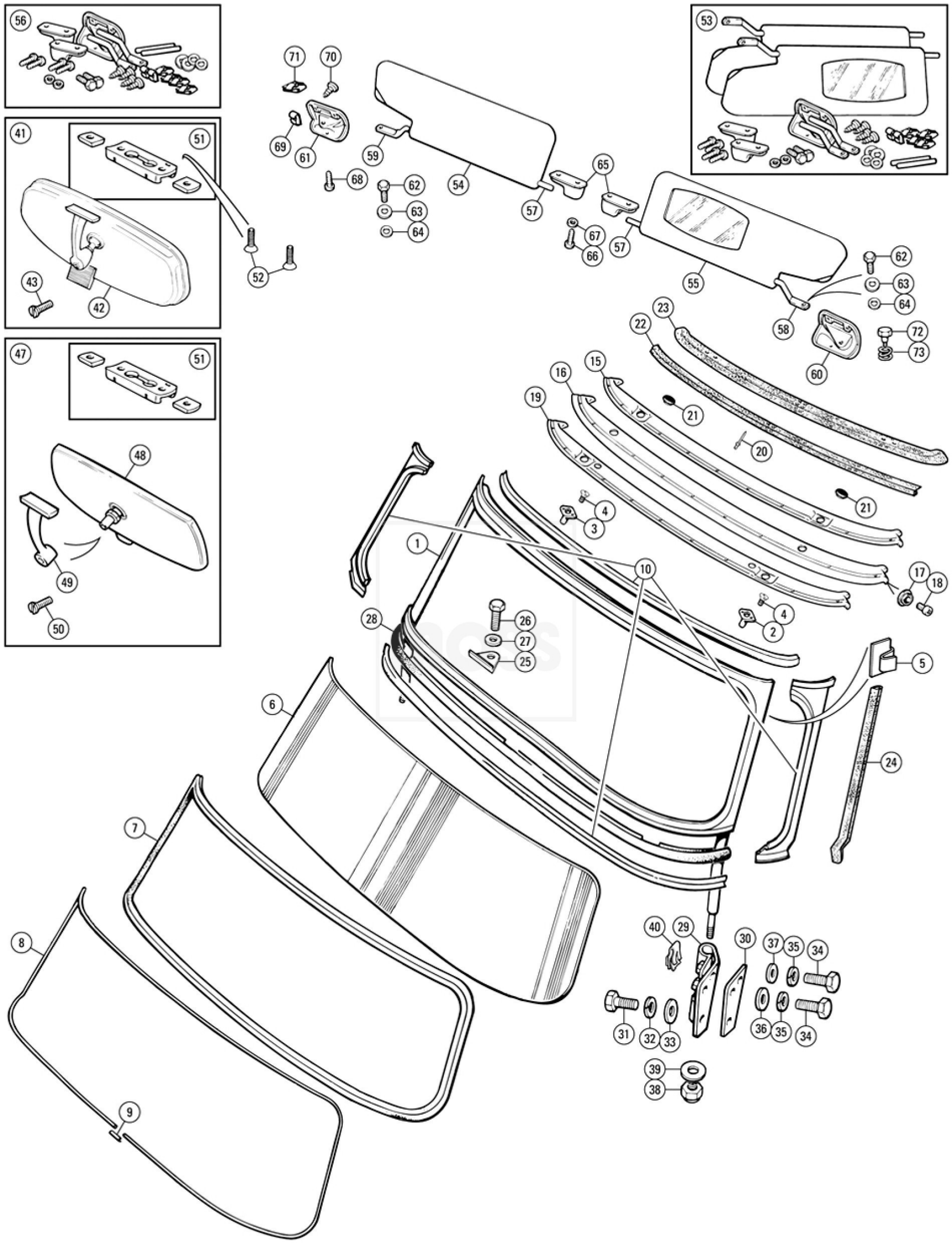
56
53
71
70
41
51
69
61
59
68
62
63
64
54
65
57
67
66
57
52
43
42
55
62
63
64
58
23
22
72
73
60
47
51
15
16
19
21
20
48
21
4
3
1
10
17
18
4
2
28
26
27
25
5
6
24
7
8
40
29
30
37
35
34
31
32
33
36
35
34
39
38
9

Glas

4	SCHRAUBE, Platte an Scheibenrahmen		0,17 €
5	HALTER, Sicherung Surrey Softtop	TR5, TR250 (1967-68)	8,32 €
6	GLAS-WINDSCHUTZSCHEIBE, laminiert, klar		88,57 €
6a	GLAS-WINDSCHUTZSCHEIBE, laminiert,Triplex, klar		274,89 €
6b	GLAS-WINDSCHUTZSCHEIBE, laminiert, Keil		104,93 €
7	GUMMI-VERGLASUNG		40,27 €
8	FINISHER, Verglasung, Gummi		5,30 €
9	CLIP, Finisher		1,47 €
10	GEFORMTE FINISHER, Rahmen, schwarz	Informationen: 4 Stück	91,56 €
15	CAPPING WINDSCHUTZSCHEIBE, Aluminium	TR5, TR250 Soft Top Modelle	72,26 €
16	CAPPING WINDSCHUTZSCHEIBE, Aluminium	TR5, TR250 Surrey Top models	69,02 €
17	DRUCKKNOPF, Verschluss	TR5, TR250 Surrey Top models	0,22 €
18	SCHRAUBE, selbstschneidend	TR5, TR250 Surrey Top Modelle	0,29 €
19	CAPPING WINDSCHUTZSCHEIBE, Aluminium	TR6	56,08 €
20	NIETE		0,64 €
21	STOPFEN, Lochabdeckung, Hardtop-Bolzen	TR6 ab (c) CR5001/CF12501	1,31 €
22	DICHTUNG, Gummi, Kopfschiene	Soft Top-Modelle	10,35 €
23	DICHTUNG, Gummi, Kopfschiene	Hard Top-Modelle	28,04 €
24	DICHTUNG, Rahmen, dicker Schwamm-Typ	Hinweis: Alternativen, fit in Paaren	7,54 €
24a	DICHTUNG, Rahmen, dünne Ebene Kautschuk-Typ		3,97 €
25	ABDECKUNG, Befestigungsplatte, Chrom	Frühe TR5 & TR250	6,88 €
25a	ABDECKUNG, Befestigungsplatte, schwarz	Später TR5 & TR250, alle TR6	3,02 €
26	SCHRAUBE, kuppelköpfig, Chrom	Frühe TR5 & TR250	3,00 €
26a	SCHRAUBE, kuppelköpfig, Schwarz	Später TR5 & TR250, alle TR6	3,02 €
27	UNTERLEGSCHEIBE, Chrom	Frühe TR5 & TR250	1,07 €
28	DICHTUNG, Gummi		24,50 €
30	DISTANZSTÜCK		1,81 €
31	SCHRAUBE 1/4 "		0,22 €
32	FEDERRING		0,16 €
33	UNTERLEGSCHEIBE		0,43 €
34	SCHRAUBEN		0,21 €
35	UNTERLEGSCHEIBE, Federring		
36	UNTERLEGSCHEIBE	Info: Für oberen vorderen Schraube	0,16 €
37	UNTERLEGSCHEIBE	Info: Für obere hintere Schraube	1,14 €
38	MUTTER, Nyloc, Stützfuß an Halter		0,52 €
39	UNTERLEGSCHEIBE		0,66 €
41	SPIEGEL, Baugruppe, innen	TR5, TR250, TR6 bis (c) CR/CF1	57,77 €
44	SPIEGEL Montageset, 3 Stück	TR5, TR250, TR6 bis (c) CR/CF1	2,26 €
47	SPIEGEL Baugruppe, innen	TR6 ab (c) CR/CF1	57,77 €
48	SPIEGELKOPF	TR6 ab (c) CR/CF1	37,51 €
49	SPIEGELSTIEL	TR6 ab (c) CR/CF1	14,67 €
50	SCHRAUBE, Spiegelkopf zu Füß	TR6 ab (c) CR/CF1	1,07 €
51	SPIEGEL Montageset, (3 Stück)	TR6 ab (c) CR/CF1	2,26 €
52	SCHRAUBE, Spiegel an Scheibenrahmen	TR6 ab (c) CR / CF1	1,14 €
53	SONNENBLENDE-KIT, schwarz, RHD	TR5, TR6	100,25 €
53b	SONNENBLENDE-KIT, schwarz, LHD	TR5, TR6	110,73 €
54	SONNENBLENDE, schwarz, Fahrerseite	TR5, TR6	29,44 €
55	SONNENBLENDE, schwarz, Beifahrerseite, RHD	TR5, TR6	33,54 €
55a	SONNENBLENDE, schwarz, Beifahrerseite, LHD	TR5, TR6	33,54 €
56	MONTAGESATZ, für ein Paar Visiere		68,61 €
57	STAB, Drehpunkt, innen		11,97 €
58	STAB, Drehpunkt, außen, LH		14,70 €
59	STAB, Drehpunkt, außen, RH		14,70 €
60	HALTER, Sonnenblende, LH		14,56 €
61	HALTER, Sonnenblende, RH		14,56 €
62	SCHRAUBE, Drehstange an Halterung		13,11 €
63	UNTERLEGSCHEIBE		13,11 €
64	UNTERLEGSCHEIBE		0,12 €

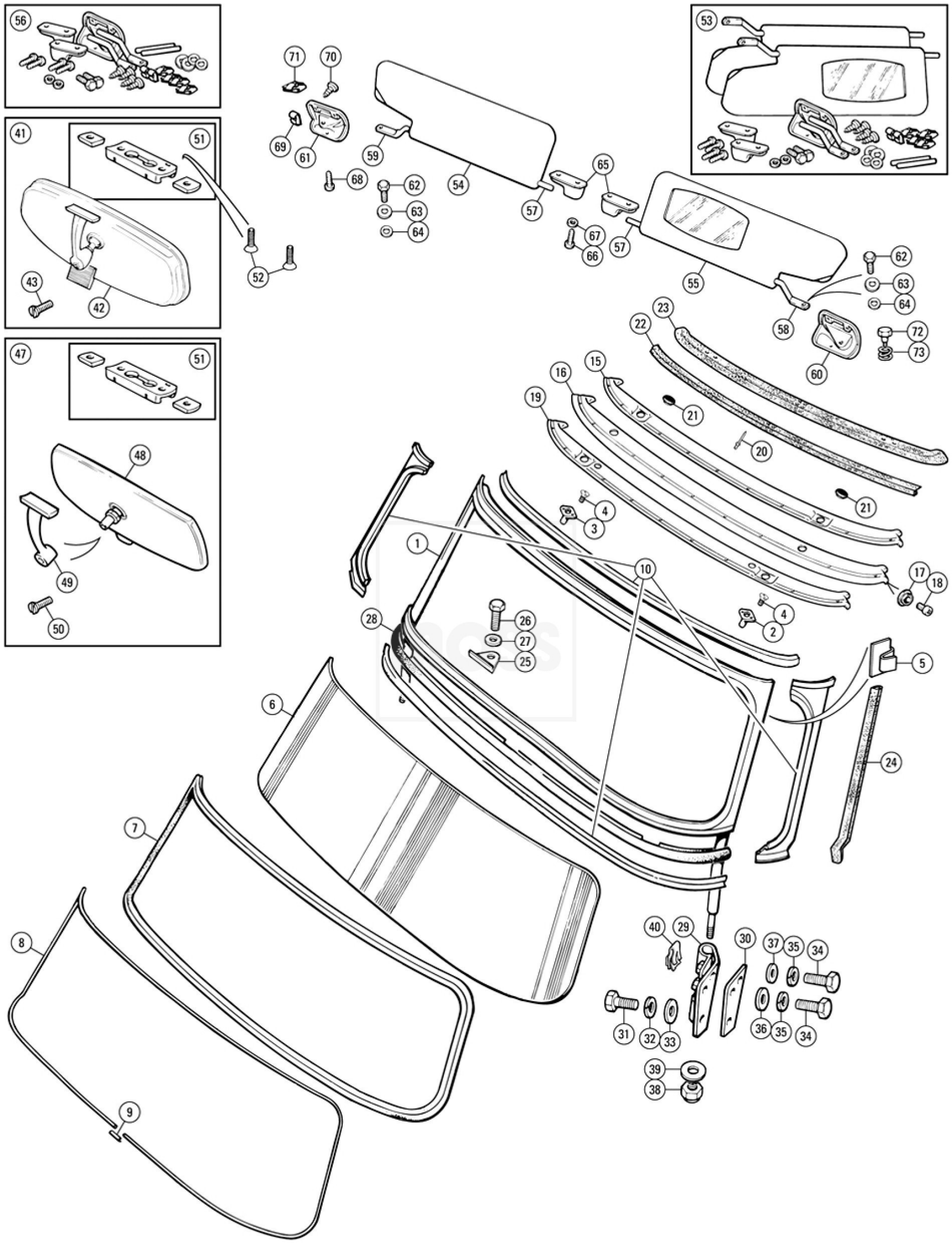
56
53
71
70
41
51
69
61
59
68
62
63
64
54
65
57
67
66
57
52
43
42
55
62
63
64
58
23
22
72
73
60
47
51
15
16
19
21
20
48
21
4
3
1
10
17
18
4
2
28
26
27
25
5
6
24
7
8
40
29
30
37
35
34
31
32
33
36
35
34
39
38
9

GLAS

65	HALTER, Sonnenblende	1,07 €
65a	HALTER, Sonnenblende, Polyurethan	7,54 €
65b	HALTER, Sonnenblende, Polyurethan, Paar	18,58 €
66	SCHRAUBE, Halter an Rahmen	0,48 €
67	UNTERLEGSCHEIBE	0,38 €
68	SCHRAUBE, Halterung an Rahmen	0,66 €
69	MUTTER, Blech, im Rahmen	0,72 €
70	SCHRAUBE, Halterung an Rahmen	0,48 €
71	MUTTER, fixiert, im Rahmen	0,28 €

29 Türen TR5 & 6

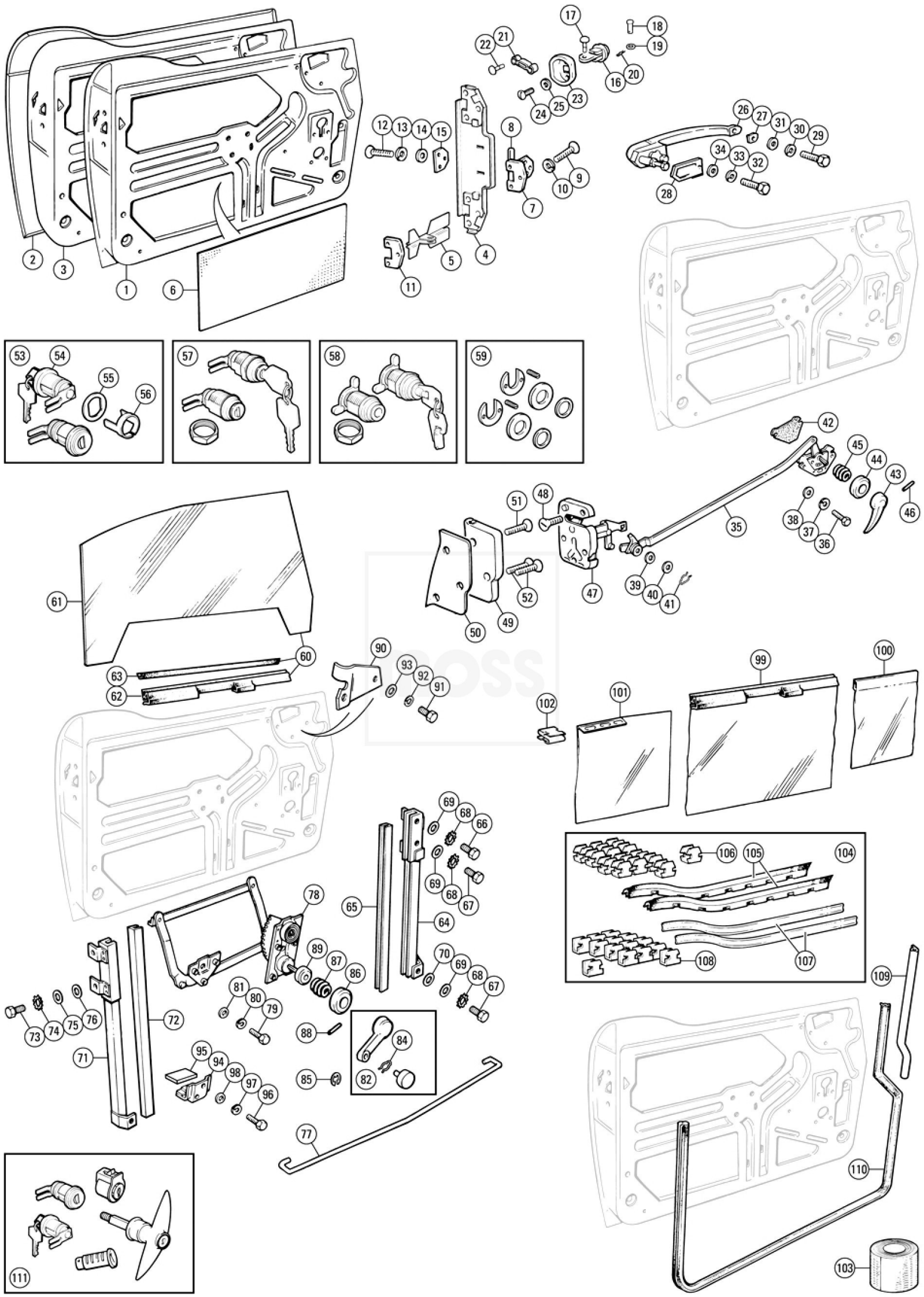
1
2
3
4
5
6
7
8
9
10
11
12
13
14
15
16
17
18
19
20
21
22
23
24
25
26
27
28
29
30
31
32
33
34
35
36
37
38
39
40
41
42
43
44
45
46
47
48
49
50
51
52
53
54
55
56
57
58
59
60
61
62
63
64
65
66
67
68
69
70
71
72
73
74
75
76
77
78
79
80
81
82
83
84
85
86
87
88
89
90
91
92
93
94
95
96
97
98
99
100
101
102
103
104
105
106
107
108
109
110
111

TÜREN

1	TÜRHAUT, Baugruppe, RH	TR250, TR6 all (c) CC (Nordamerikanische)	814,87 €
5	WINKEL, Fangbandarm		10,37 €
6	SCHALLSCHUTZ		9,97 €
7	TÜRSCHANIER		37,01 €
8	PIN, Schanier		3,80 €
9	SCHRAUBEN Scharnier zu Tür		0,31 €
10	FEDERRING		0,26 €
12	SCHRAUBE 5/16 "		0,17 €
13	FEDERRING		0,26 €
14	UNTERLEGSCHEIBE		0,97 €
15	DISTANZSCHEIBE, Türscharnier		0,52 €
16	FANGBAND		9,25 €
18	LASTÖSENBOLZEN, Band an Tür		1,40 €
19	UNTERLEGSCHEIBE		0,12 €
20	CLIP, Bremsklotz-Querstift		1,17 €
21	FEDER, Leitfaden für Fangband		5,94 €
22	NIETE, Federführungsansatz		5,81 €
23	MANSCHETTE, Fangband		1,71 €
24	SCHRAUBE, selbstschneidend, No.6 X 3/8 ", pozidrive, vernickelt		0,33 €
25	UNTERLEGSCHEIBE		0,38 €
26	GRIFFANORDNUNG, Außentür		39,69 €
27	DICHTUNG, klein, Vordertürgriff		0,29 €
28	DICHTUNG, groß, Hintertürgriff		0,29 €
29	SCHRAUBE, Griff, vorne		0,81 €
30	FEDERRING		0,59 €
31	UNTERLEGSCHEIBE		0,10 €
32	SCHRAUBE, Griff, hinten		0,36 €
33	FEDERRING		0,12 €
34	UNTERLEGSCHEIBE		0,10 €
36	SCHRAUBE, für Türschließmechanismus am inneren Türrahmen		0,36 €
37	FEDERRING		0,12 €
38	UNTERLEGSCHEIBE		0,10 €
40	UNTERLEGSCHEIBE		0,12 €
43	TÜRGRIFF, innen		17,36 €
44	ROSETTE, Griffgehäuse zu Tür	TR5, TR6 alle (c) CP-Modelle, (c) CR1 bis (c) CR5000 (Europäische), TR250, TR6 alle (c) CC-Modelle (Nordamerikanische)	3,31 €
44a	ROSETTE, Griffgehäuse zu Tür	TR6 aus (c) CR5001 (Europäische), TR6 aus (c) CF12501 bis (c) CF58328 (Nordamerikanische)	2,93 €
45	FEDER, Türverkleidung am Türrahmen		1,90 €
46	STIFT, Türgriff		1,07 €
48	SCHRAUBEN, Türverriegelung, Kreuzschlitz	TR6 aus (c) CR / CF1	1,78 €
49	SCHLIEßPLATTE LH		18,98 €
49a	SCHLIEßPLATTE RH		18,98 €
50	ABSTANDSBLECH, Anschlagplatte, 0,064 "		0,78 €
51	SCHRAUBEN, Türanschlag, oben		2,43 €
52	SCHRAUBEN, Türanschlag, unten		2,43 €
53	TÜRSCHLOSS, Baugruppe, aufeinander abgestimmtes Paar mit 2 Schlüsseln		45,73 €
54	TÜRSCHLOSS, mit 2 Schlüsseln		20,71 €
55	DICHTUNG, Türschloss		0,66 €
57	TÜRSCHLOSS, Baugruppe, mit 2 Schlüsseln		53,59 €
58	TÜRSCHLOSS, Baugruppe, mit 2 Schlüsseln		72,25 €
59	SCHLOSS, Montagekit		8,97 €
61	FENSTERGLAS		33,10 €
61a	FENSTERGLAS, getönt		42,64 €
62	SCHACHTLEISTE, unten, LH		47,81 €
62A	SCHACHTLEISTE, oben, RH		47,81 €

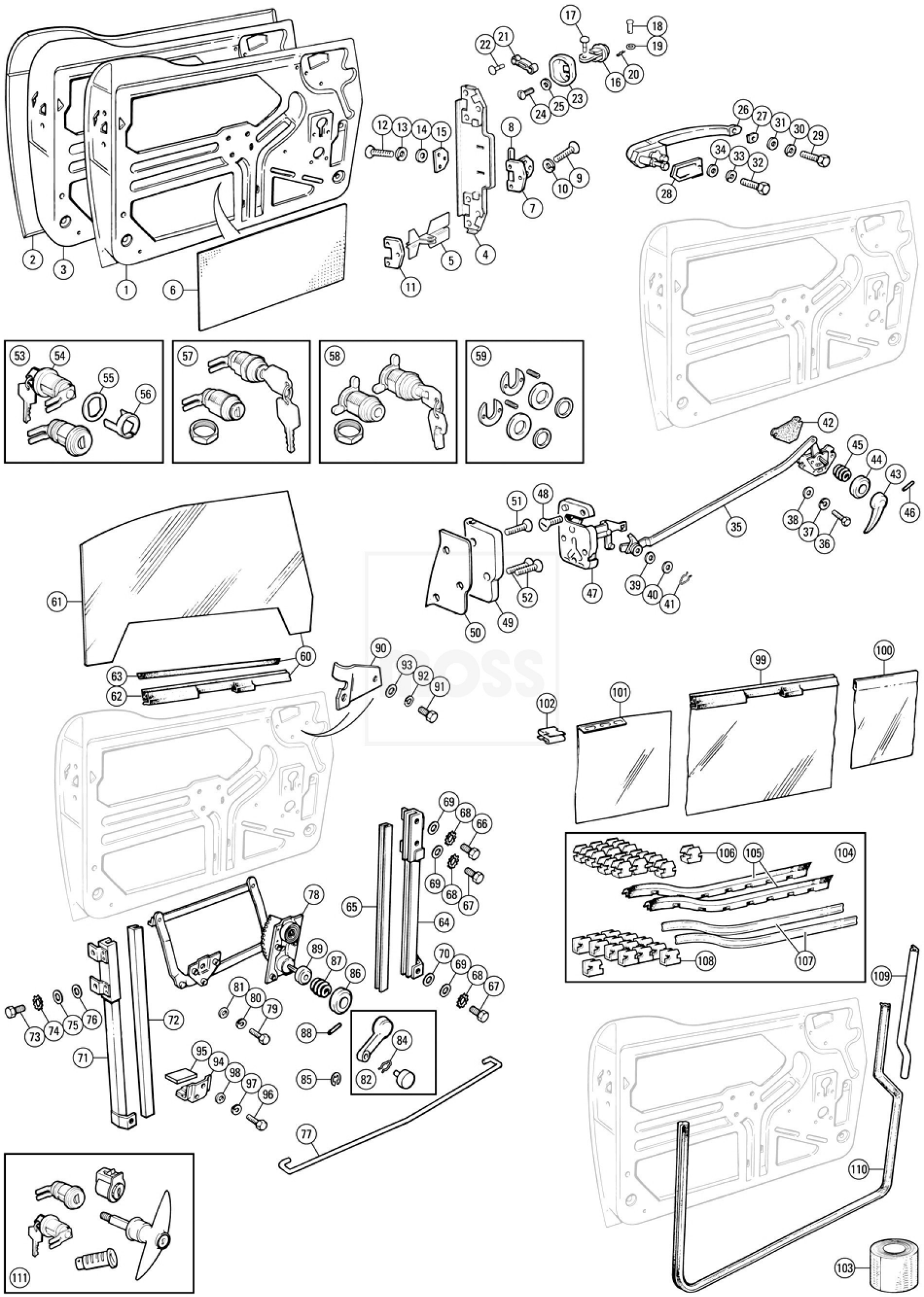
1
2
3
4
5
6
7
8
9
10
11
12
13
14
15
16
17
18
19
20
21
22
23
24
25
26
27
28
29
30
31
32
33
34
35
36
37
38
39
40
41
42
43
44
45
46
47
48
49
50
51
52
53
54
55
56
57
58
59
60
61
62
63
64
65
66
67
68
69
70
71
72
73
74
75
76
77
78
79
80
81
82
83
84
85
86
87
88
89
90
91
92
93
94
95
96
97
98
99
100
101
102
103
104
105
106
107
108
109
110
111

TÜREN

63	STREIFEN, Gummi, Türglas		2,76 €
64	SCHACHTLEISTE & HALTERUNGEN, vorne, LH		67,88 €
64A	SCHACHTLEISTE & HALTERUNGEN, vorne, RH		67,88 €
65	SCHACHTLEISTE, Filz		6,00 €
66	SCHRAUBEN, oben, Halterung am Rahmen		0,22 €
67	SCHRAUBEN, unten, Halterung am Rahmen		0,21 €
68	SCHEIBE, rüttelfest		0,16 €
69	UNTERLEGSCHEIBE		0,43 €
70	UNTERLEGSCHEIBE		0,16 €
71	SCHACHTLEISTE, Baugruppe, hinten LH		81,44 €
71A	SCHACHTLEISTE, Baugruppe, hinten RH		81,44 €
72	SCHACHTLEISTE, Filz		6,00 €
73	SCHRAUBEN, Profil-Halterungen an Türrahmen		0,21 €
74	UNTERLEGSCHEIBE, rüttelfest		0,16 €
75	UNTERLEGSCHEIBE		0,43 €
76	UNTERLEGSCHEIBE		0,16 €
78	HEBEMECHANIK, Fenster, LH		47,88 €
78A	HEBEMECHANIK, Fenster, RH		47,88 €
79	SCHRAUBEN, Regler an Türrahmen		0,22 €
80	FEDERRING		0,16 €
81	UNTERLEGSCHEIBE		0,12 €
82	GRIFF, Fenster		15,10 €
86	ROSETTE, Griff zu Türverkleidung		3,14 €
87	FEDER, Türverkleidung am Türrahmen		1,90 €
88	STIFT, Sicherungsgriff-Mechanismus		1,07 €
89	UNTERLEGSCHEIBE, Schwamm		1,00 €
91	SCHRAUBEN, Anschlagwinkel an Türrahmen		0,81 €
92	FEDDERRING		0,12 €
93	UNTERLEGSCHEIBE		0,10 €
95	FILZUNTERLAGE, Türglas		1,95 €
96	SCHRAUBEN, Anschlagwinkel an Türrahmen		0,36 €
97	FEDDERRING		0,12 €
98	UNTERLEGSCHEIBE		0,10 €
102	CLIP, Dichtung an Türrahmen		0,59 €
104	TÜR, Dichtgummi-Kit		39,69 €
105	DICHTUNG, Fenster zur Tür, außen,LH		8,35 €
	DICHTUNG, Fenster zur Tür, außen, RH		8,35 €
106	CLIP, Dichtung an Türrahmen		0,21 €
107	DICHTUNGSLEISTE, Tür, innen, LH		7,01 €
107A	DICHTUNGSLEISTE, Tür, innen, RH		7,01 €
108	CLIP, Sicherung Dichtungsleiste		0,29 €
109	DICHTUNG, oben, "A" Pfosten, dick, Schwamm		3,97 €
109A	DICHTUNG, oben, "A" Pfosten, dünn, Schwamm		3,97 €
110	SEAL, Filz / Gummi, schwarz	TR5, TR250, Surrey Top-Modelle	25,66 €
110A	SEAL, Filz / Gummi, schwarz		43,57 €
	Hinweis: 7 Meter lang		
111	KPL. SCHLOßSATZ	TR5, TR250	120,58 €
	KPL. SCHLOßSATZ	TR6 bis (c) CP / CC50000	94,90 €
	KPL. SCHLOßSATZ	TR6 bis (c) CP / CC75000	77,65 €
	KPL. SCHLOßSATZ	TR6 ab (c) CP / CC75001	84,12 €

30 KAROSSERIE VORN TR 5

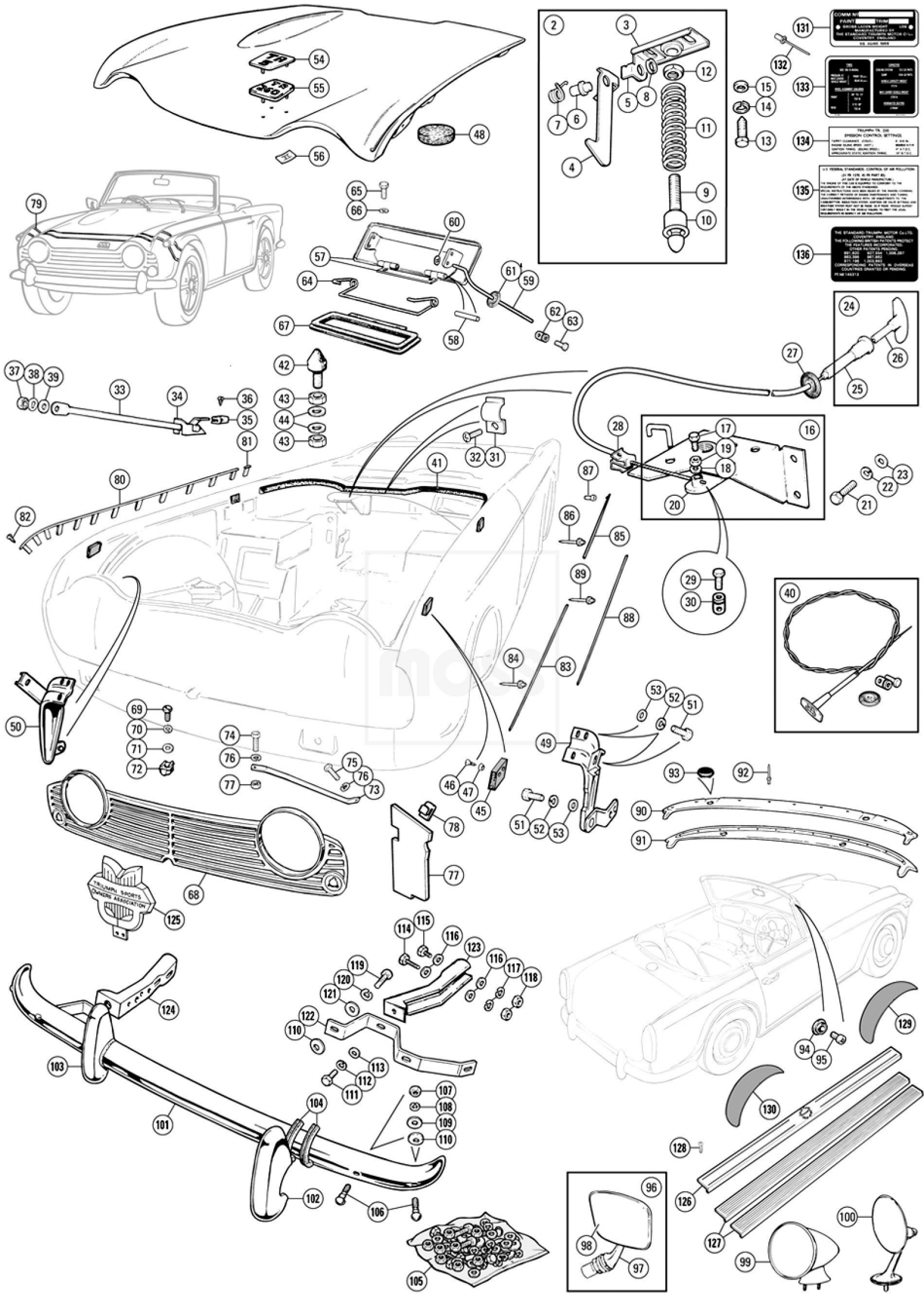
TR 250
54
55
56
48
79
65
66
60
57
64
67
61
59
62
63
58
2
3
12
5
8
7
6
11
4
9
10
131
132
133
15
14
13
134
135
136
24
26
27
25
37
38
39
33
34
36
35
81
42
43
44
43
28
16
17
19
18
20
32
31
41
87
86
85
89
88
84
83
80
82
22
23
21
29
30
40
50
69
70
71
72
74
76
77
75
76
73
46
47
45
78
77
53
52
51
49
51
52
53
93
92
90
91
68
125
TRIUMPH SPORTS OWNERS ASSOCIATION
114
115
116
123
119
120
121
122
110
113
112
111
116
117
118
124
103
101
104
107
108
109
110
102
106
105
94
95
129
130
128
126
127
96
98
97
99
100

KAROSSERIE VORN TR 5

1	MOTORHAUBE, Versteifen KIT		63,91 €
2	SICHERHEITS, Einfangeinrichtung		14,49 €
13	SCHRAUBEN, Befestigungselement an Motorhaube		2,92 €
14	FEDERRING		0,16 €
16	FANGPLATTE, Baugruppe		23,73 €
17	SCHRAUBE, Kabelabfang		0,36 €
18	UNTERLEGSCHEIBE.		0,10 €
19	MUTTER.		0,10 €
21	SCHRAUBEN, Mitnehmerplatte an Schottwand		0,22 €
22	FEDERRING.		0,16 €
23	UNTERLEGSCHEIBE.		0,12 €
24	MOTORHAUBE KABEL Baugruppe		13,44 €
25	AUSSEN KABEL, Haubenöffner		8,96 €
26	INNENZÜGE, Haubenöffner		9,59 €
27	TÜLLE, Haubenöffner Kabel		0,38 €
28	CLIP, Haubenöffner Entriegelungskabel		1,45 €
30	SCHRAUBE, Sicherungskabelende		0,55 €
31	CLIP, Motorhaube Kabel an der Karosserie		2,16 €
32	SCHRAUBEN, Motorhaube Kabelclip		0,33 €
33	MOTORHAUBE Lifter		17,26 €
34	HALTER, Motorhaube Lifter		19,33 €
35	PUFFER, Gummi, anti-Rassel		1,55 €
36	SCHRAUBE, selbstschneidend		0,24 €
37	MUTTER, Nyloc,		0,29 €
39	UNTERLEGSCHEIBE.		0,43 €
40	NOTFALL MOTORHAUBE KABEL KIT		14,67 €
41	MOTORHAUBE Dichtungsgummi , hinten		9,49 €
42	MOTORHAUBE BUFFER		1,93 €
43	MUTTER, Verriegelung		0,28 €
44	UNTERLEGSCHEIBE.		0,66 €
45	PUFFER, Motorhaube, Gummi		0,59 €
45a	PUFFERSATZ, Motorhaube, Polyurethan-		17,12 €
46	SCHRAUBEN, Befestigungs bonnet Puffer		0,66 €
47	CUP Unterlegscheibe		0,48 €
49	MOTORHAUBE SCHARNIER, LH		70,11 €
50	MOTORHAUBE SCHARNIER, RH		70,11 €
51	SCHRAUBEN, Motorhaube Scharniersicherung		1,07 €
52	FEDERRING		0,26 €
53	UNTERLEGSCHEIBE.		0,21 €
54	MEDALLION BAUGRUPPE	TR 5	63,74 €
55	MEDALLION BAUGRUPPE	TR 250	63,74 €
56	BEFESTIGUNG, für Medaillon		0,14 €
57	ENTLÜFTUNG DECKEL & Schanier		15,98 €
59	STANGE, Betriebsentlüftungsdeckel		8,01 €
61	TÜLLE, Stange durch plenum		0,38 €
63	SCREW, Spannzapfen an der Stange		0,55 €
64	FEDER		9,56 €
65	SCHRAUBEN, Entlüftungsdeckel		0,81 €
66	FEDERRING		0,12 €
67	DICHTUNG, Entlüftungsdeckeloberplatte		9,32 €
69	SCHRAUBE		0,66 €
70	FEDERRING		0,12 €
71	UNTERLEGSCHEIBE.		0,26 €
72	MUTTER, Sicherungs		1,43 €
73	STANGE, Volant an Radlauf, LH		17,24 €
73a	STANGE, Volant an Radlauf, RH		17,24 €
74	SCHRAUBEN, Ober Volant & Radkasten		0,69 €
75	FEDERRING		0,16 €

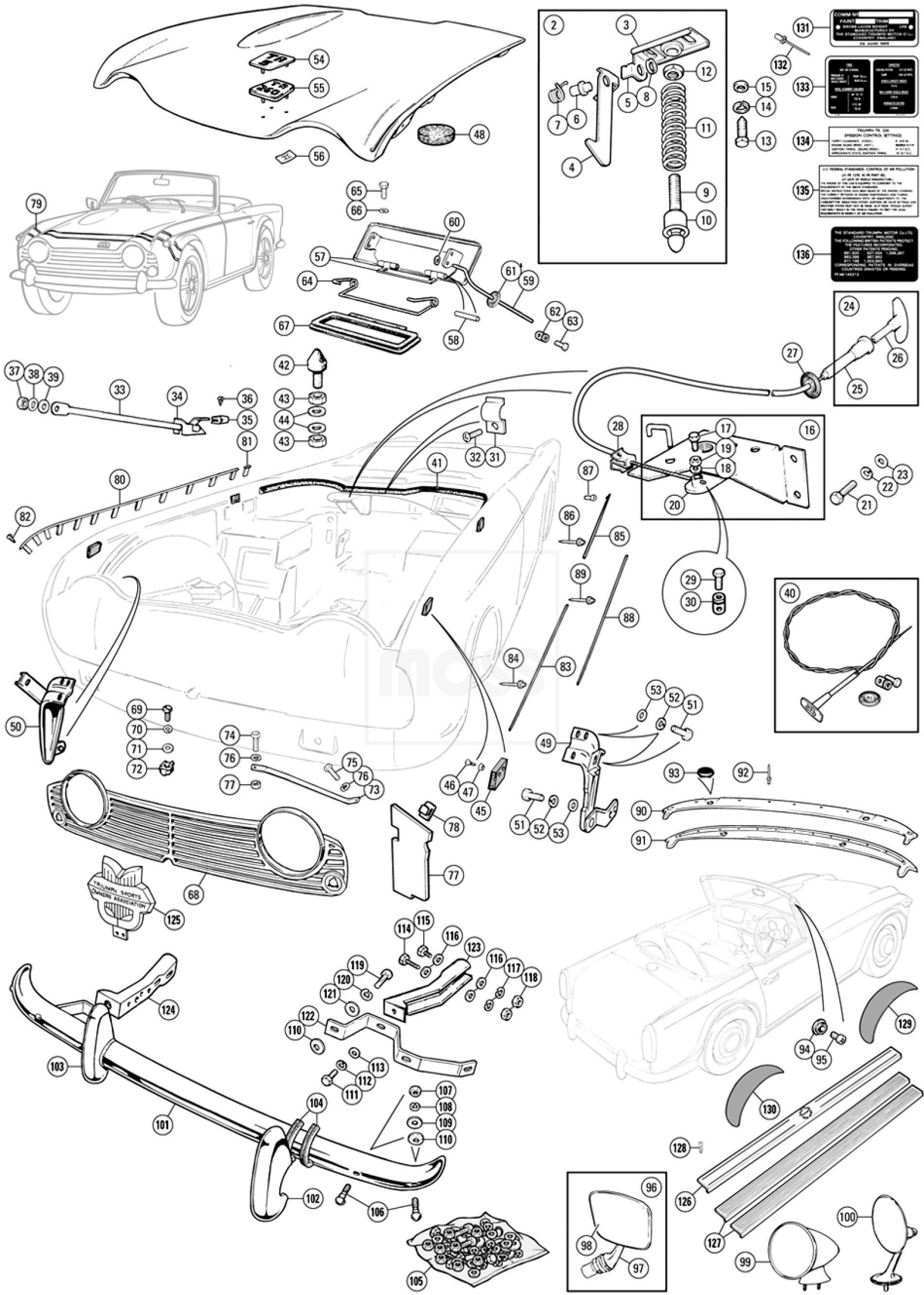
TR 250
54
55
56
48
79
65
66
60
57
64
67
61
59
62
63
58
2
3
12
5
8
7
6
11
4
9
10
131
132
133
15
14
13
134
135
136
24
26
27
25
37
38
39
33
34
36
35
81
42
43
44
43
28
16
17
19
18
20
32
31
41
87
86
85
89
88
84
83
80
82
22
23
21
29
30
40
50
69
70
71
72
74
76
77
75
76
73
46
47
45
78
77
53
52
51
49
51
52
53
93
92
90
91
68
125
TRIUMPH SPORTS OWNERS ASSOCIATION
114
115
116
123
119
120
121
122
110
113
112
111
116
117
118
124
103
101
104
107
108
109
110
102
106
105
94
95
129
130
128
126
127
96
98
97
99
100

KAROSSERIE VORN TR 5

76	MUTTER		0,12 €
77	VOLANT, Kühlerluftkanal		8,54 €
78	CLIP, Kühlerkanal		0,86 €
NI	KOTFLÜGELKEDER SET, 6 Stück	TR 250	74,02 €
80	KOTFLÜGELKEDER, vorderer Kotflügel		18,51 €
80a	KOTFLÜGELKEDER, untere Heckflügel , LH		10,27 €
80b	KOTFLÜGELKEDER, untere Heckflügel , RH		10,27 €
81	FÜHRUNGSLASCHE		0,41 €
82	SCHRAUBEN, selbstschneidend		0,14 €
83	LEISTEN, wing		25,45 €
84	NIET CLIP, wing Form		0,93 €
85	LEISTEN, Tür, LH		29,30 €
85a	LEISTEN, Tür, RH		29,30 €
86	NIET CLIP, Türverkleidung		0,93 €
87	SCHLOß CLIP, hintere Türverkleidung		0,43 €
88	LEISTEN, schwelle		30,40 €
89	NIETE Formen schwelle, 5/16" x 1/8"		0,90 €
90	LEISTE, Windschutzscheibe	Soft-Top-Modelle	72,26 €
91	LEISTE, Windschutzscheibe	Surrey-Top-Modelle	72,26 €
92	NIETE		0,64 €
93	STECKER, Blanking Löcher		0,26 €
94	DRÜCKKNOPF,		0,22 €
95	SCHRAUBEN, selbstschneidend		0,29 €
96	SPIEGEL, Tür, chrom		54,53 €
97	STENGEL		18,12 €
98	SPIEGEL KOPF		41,52 €
99	SPIEGEL, Racing Form, konvexe Linse		21,05 €
99a	SPIEGEL, Racing Form, flache Linse		13,60 €
100	SPIEGEL LH, flache Linse		16,15 €
100a	SPIEGEL RH, flache Linse		16,15 €
101	STOßSTANGE vorne		206,27 €
102	OVERRIDER, LH		53,21 €
103	OVERRIDER, RH		51,64 €
104	DICHTUNG Overrider		0,40 €
104a	DICHTUNG Overrider pro Meter		1,55 €
105	FRONTSTOSSTANGE Montagekit		30,28 €
106	BOLZEN		1,48 €
107	MUTTER		0,12 €
108	FEDERRING		0,28 €
109	UNTRLEGSCHEIBE		0,55 €
110	VERPACKUNGSSTÜCK		2,00 €
111	SCHRAUBEN		0,97 €
112	FEDERRING		0,28 €
113	UNTERLEGSCHEIBE		1,02 €
114	SCHRAUBEN, Halter an-Chassis		1,12 €
115	SCHRAUBEN, Halter zu Karosse, hinten		0,81 €
116	UNTERLEGSCHEIBE		0,26 €
117	FEDERRING		0,28 €
118	MUTTER		0,12 €
119	SCHRAUBEN, Halter an Stoßstange		1,69 €
120	FEDERRING		0,28 €
121	UNTRLEGSCHEIBE		0,55 €
122	FEDER		10,46 €

31 HAUBE & KOFFERRAUM TR 6

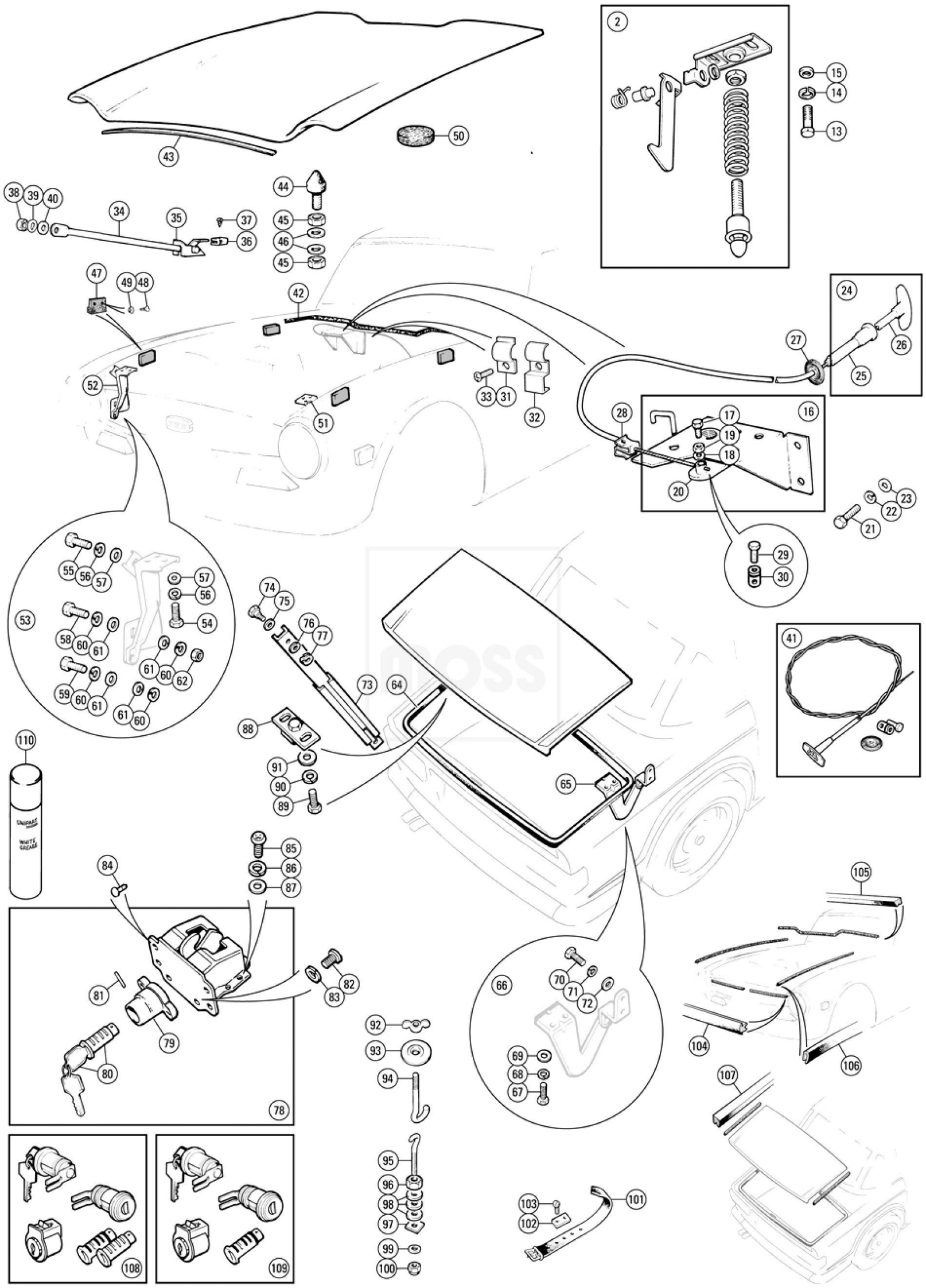
2
15
14
13
43
50
38
39
40
34
35
37
36
44
45
46
45
47
49
48
42
24
26
25
27
52
33
31
32
51
28
16
17
19
18
20
23
22
21
29
30
53
55
56
57
57
56
54
58
60
61
61
60
62
59
60
61
61
60
74
75
76
77
73
64
41
88
91
90
89
65
110
85
86
87
84
105
81
82
83
79
80
78
66
70
71
72
69
68
67
92
93
94
104
106
107
95
96
98
97
99
100
103
102
101
108
109

HAUBE & KOFFERRAUM TR 6

1	MOTORHAUBE			857,35 €
2	MOTORHAUBE, Sicherheitsbaugruppe			14,49 €
13	SCHRAUBE, Befestigungselement Motorhaube			824,36 €
14	FEDERRING			0,16 €
15	UNTERLEGSCHEIBE			0,48 €
16	MOTORHAUBE, Entriegelungs-Baugruppe			23,73 €
21	SCHRAUBE, Fangplatte			0,69 €
22	FEDERRING			1,55 €
23	UNTERLEGSCHEIBE			0,12 €
24	KABEL, Haubenöffner, Baugruppe			13,44 €
27	TÜLLE, Entriegelungs-Kabel			0,38 €
28	CLIP, Entriegelungs-Kabel			1,45 €
30	SCHRAUBE, Sicherung für Kabelende in Zapfen			0,55 €
31	CLIP, Motorhauben-Kabel an der Karosserie		LHD	0,36 €
32	CLIP, Motorhauben-Kabel an der Karosserie		RHD	1,97 €
33	SCHRAUBEN, Clip an Spritzwand			0,33 €
34	MOTORHAUBE, Stützstange			17,26 €
35	HALTER, Motorhauben-Stützstange			18,39 €
36	BUFFER, Gummi, Zugstange Antirassel			1,55 €
37	SCHRAUBE, Puffer zu Halterung			0,24 €
38	MUTTER, Stange Motorhaube			0,29 €
40	UNTERLEGSCHEIBE			0,43 €
41	NOTFALL MOTORHAUBE, Kabelsatz			14,67 €
42	DICHTUNG, Motorhaube, Heck			13,60 €
43	DICHTUNG, Motorhaube, vorn			7,76 €
44	PIN, Motorhaube Lokalisierung			1,93 €
45	KONTERMUTTER			0,28 €
46	UNTERLEGSCHEIBE			0,66 €
47	BUFFER, Gummi, Motorhaubenseite			0,79 €
47a	BUFFER, Polyurethan, Motorhaubenseite			3,78 €
47b	BUFFER SATZ, Polyurethan, Motorhaubenseite	Hinweis: Alternative		18,98 €
48	SCHRAUBE, selbstschneidend			0,66 €
49	UNTERLEGSCHEIBE, Tasse			0,48 €
51	SCHARNIER, Motorhaube, LH			44,43 €
52	SCHARNIER, Motorhaube, RH			44,43 €
53	MONTAGESATZ, Motorhaubenscharnier			8,45 €
65	SCHARNIER, Kofferraumdeckel, LH			29,92 €
65a	SCHARNIER, Kofferraumdeckel, RH			29,92 €
66	MONTAGEKIT, Boot-Scharnier			8,45 €
67	SCHRAUBE, Scharnier zu Kofferraumdeckel			1,07 €
68	FEDERRING			0,26 €
69	UNTERLEGSCHEIBE			0,21 €
70	SCHRAUBE, Scharnier an Karosserie			0,55 €
71	FEDERRING			0,26 €
72	UNTERLEGSCHEIBE			0,28 €
73	STUTZSTANGE, Kofferraumdeckel, Schiebeeinheit			25,45 €
74	BOLZEN, Stützstange Deckel und Körper			2,28 €
75	UNTERLEGSCHEIBE			1,14 €
76	UNTERLEGSCHEIBE			0,43 €
77	UNTERLEGSCHEIBE, thackery, 5/16 "			0,79 €
78	SCHLOSS, Baugruppe, Kofferraumdeckel			90,86 €
82	SCHRAUBE, Druckknopf, um Montageplatte			0,24 €
83	FEDERRING			0,21 €
85	SCHRAUBE, Schloss an Kofferaumdeckel			0,66 €
86	FEDERRING			0,12 €
87	UNTERLEGSCHEIBE			0,26 €
88	SCHLOSS, Baugruppe, Schließbügel			4,43 €
89	SCHRAUBE, Schloßfalle an Kofferraumdeckel			0,29 €

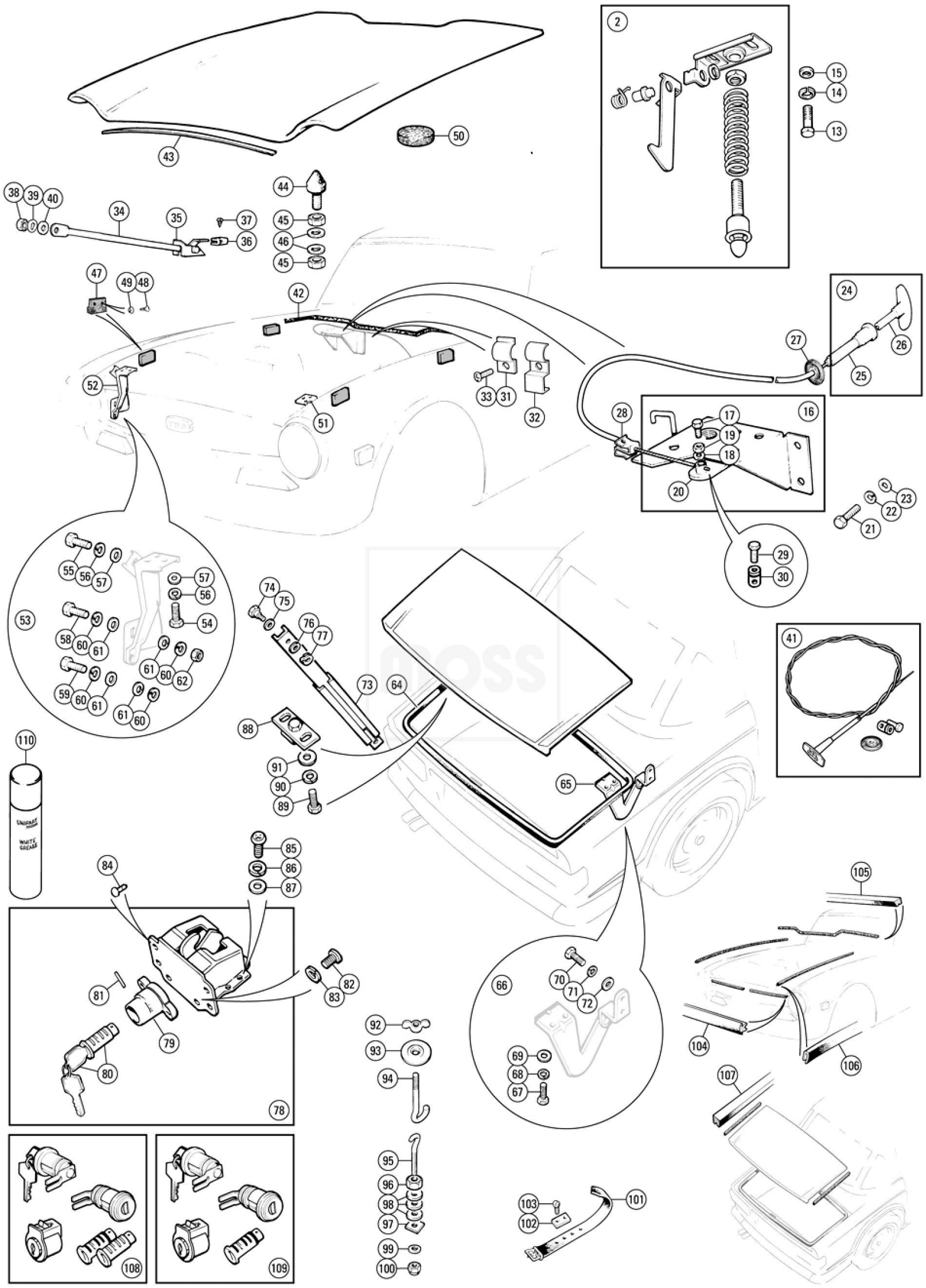
2
15
14
13
43
50
38
39
40
34
35
37
36
44
45
46
45
47
49
48
42
24
26
25
27
52
33
31
32
51
28
16
17
19
18
20
23
22
21
29
30
53
55
56
57
57
56
54
58
60
61
61
60
62
59
60
61
61
60
74
75
76
77
73
64
41
88
91
90
89
65
110
85
86
87
84
105
81
82
83
79
80
78
66
70
71
72
69
68
67
92
93
94
104
106
107
95
96
98
97
99
100
103
102
101
108
109

HAUBE & KOFFERRAUM TR 6

90	FEDERRING		0,29 €
91	UNTERLEGSCHEIBE		0,26 €
92	FLÜGELMUTTER, Ersatzrad-Sicherung		7,66 €
93	SCHEIBE, Ersatzrad-Sicherung		7,99 €
94	HAKEN, Ersatzrad-Klemme		2,33 €
95	HAKEN BOLZEN, Ersatzrad		2,33 €
96	MUTTER, oben auf Hakenriegel		0,09 €
97	PLATTE, Verstärkung, Reserveradwanne		1,86 €
98	PLATTE, Gummi / Leinwand, dünn		1,57 €
99	UNTERLEGSCHEIBE		0,21 €
100	MUTTER, Nyloc, (Unterseite des Hakenriegels)		0,66 €
101	RIEMEN, für Werkzeugrolle		17,26 €
102	PLATTE, für Werkzeugrollenband		3,11 €
103	SCHRAUBE		0,55 €
108	PASSENDES SCHLOSS -SET Hinweis: Zündschloss, Handschuhfach, Türschloss-Satz, und Kofferraum-Schließzylinder mit angepaßtem und aufeinander abgestimmtem Paar von "FS"-Tasten	bis (c) CP / CC50000 (1969)	94,90 €
109	PASSENDES SCHLOSS-SET Hinweis: Verchromtes Handschuhfach- Kastenschloss, Türschloss-Satz & Kofferraum-Schließzylinder mit angepaßtem aufeinander abgestimmtem Paar von "FS"-Tasten	Zu (c) CP / CC75000 (1970-1971)	77,65 €
	PASSENDES SCHLOSS-SET Hinweis: Schwarzes Handschuhfach-Kastenschloss, Türschloss-Satz & Kofferraum-Schließzylinder mit angepaßtem aufeinander abgestimmtem Paar von "FS"-Tasten	Von (c) CP / CC75001 (1972-1976)	84,12 €

32 GRILL & EMBLEME

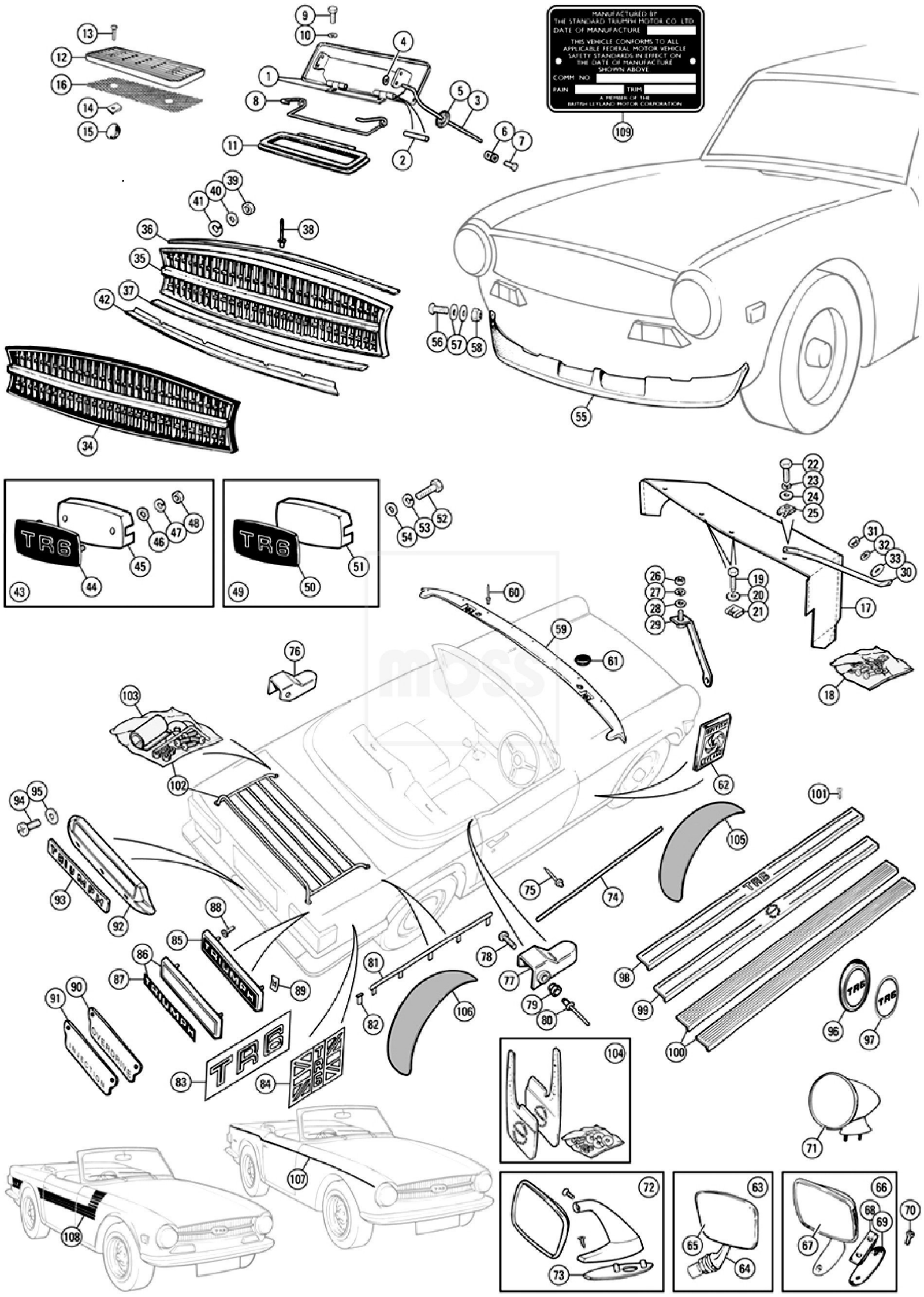
MANUFACTURED BY
THE STANDARD TRIUMPH MOTOR CO. LTD
DATE OF MANUFACTURE
THIS VEHICLE CONFORMS TO ALL
APPLICABLE FEDERAL MOTOR VEHICLE
SAFETY STANDARDS IN EFFECT ON
THE DATE OF MANUFACTURE
SHOWN ABOVE
COMM. NO.
PAIN
TRIM
A MEMBER OF THE
BRITISH LEYLAND MOTOR CORPORATION
TR6
TRIUMPH
OVERDRIVE
INJECTION

GRILL & EMBLEME

1	ENTLÜFTUNGSDECKEL & Scharnieremblem	Alle (c) CP / CC	15,98 €
3	STANGE, Betriebsentlüftungsdeckel	Alle (c) CP / CC	8,01 €
5	TÜLLE, Stange durch Plenum	Alle (c) CP / CC	0,38 €
7	SCHRAUBE-, Klemm-Zapfen an der Stange	Alle (c) CP / CC	0,55 €
8	FEDER	Alle (c) CP / CC	9,56 €
9	SCHRAUBE, Entlüftungsdeckel zum Versenken	Alle (c) CP / CC	0,81 €
10	FEDERRING	Alle (c) CP / CC	0,12 €
11	DICHTUNG, Entlüftungsdeckel	Alle (c) CP / CC	9,32 €
12	ENTLÜFTENUNGSGITTER, Kunststoff	Alle (c) CP / CC	12,42 €
13	SCHRAUBE, Lüftungsgitter oben, Öffnungsluke	Alle (c) CP / CC	0,29 €
14	BLECHMUTTER	Alle (c) CP / CC	0,19 €
15	STOPFEN	Alle (c) CP / CC	1,73 €
16	SIEBFILTER	Alle (c) CP / CC	9,16 €
17	LUFTKANAL, Heizkörper	europäisch	19,90 €
17a	LUFTKANAL, Heizkörper	nordamerikanisch	20,57 €
18	MONTAGEKIT, Luftkanal	europäisch	4,33 €
18a	MONTAGEKIT, Luftkanal	nordamerikanisch	4,68 €
19	SCHRAUBE, Luftkanal vorn, Unterfahrschutz		0,21 €
20	UNTERLEGSCHEIBE		0,43 €
21	BLECHMUTTER, oben, Flansch von Unterfahrschutz		0,66 €
22	SCHRAUBE, Stab und Kanal zu Schürze		0,28 €
23	FEDERRING		0,16 €
24	UNTERLEGSCHEIBE		0,43 €
25	BLECHMUTTER		1,78 €
26	MUTTER	europäisch	0,12 €
27	FEDERRING	europäisch	0,16 €
28	UNTERLEGSCHEIBE	europäisch	0,43 €
29	RIEMEN, Luftfilter	europäisch	15,27 €
30	ANKERSTAB, Abdeckung an Radkasten, LH		11,04 €
30a	ANKERSTAB, Abdeckung an Radkasten, RH		11,04 €
31	MUTTER, Stange Radlauf		0,12 €
32	FEDERRING		0,16 €
33	UNTERLEGSCHEIBE		0,43 €
35	GRILL, Baugruppe, helle Umrandung	All (c) CP/CC	163,06 €
36	GRILL, Umrandung, hell, oben	All (c) CP/CC	12,94 €
37	GRILL, Umrandung, hell, unten	All (c) CP/CC	145,60 €
38	NIETE, Umrandung zu Kühlergrill		0,43 €
39	MUTTER, Gitter zu Schürze, vorn		0,10 €
40	FEDERRING		0,12 €
41	UNTERLEGSCHEIBE		0,10 €
42	LEISTE, Kühlergrill unten, Schürze vorn		26,47 €
43	ABZEICHEN, unter Sockel, Emailleabzeichen, Kühlergrill	Zu (c) CR2911, (c) CF12500	23,47 €
49	ABZEICHEN, unter Sockel, Folienabzeichen, Gitter	Von (c) CR5001, (c) CF12501	0,55 €
50	ABZEICHEN TR6, bedruckte Folie	Von (c) CR5001, (c) CF12501	77,61 €
51	SOCKEL, Abzeichen	Von (c) CR5001, (c) CF12501	16,56 €
55	SPOILER, aerodynamisch Hinweis: Der Frontspoiler kann auch in frühere TR6 Modelle eingebaut werden.	Alle (c) CR / CF	0,24 €
56	SCHRAUBEN, Spoiler	Alle (c) CR / CF	0,66 €
	SCHRAUBEN, Spoiler, Edelstahl	Alle (c) CR / CF	1,33 €
57	UNTERLEGSCHEIBE	Alle (c) CR / CF	0,55 €
58	MUTTER, Nyloc	Alle (c) CR / CF	0,16 €
59	CAPPING, Aluminium, poliert Hinweis: Zum Scheibenrahmen		56,08 €
60	NIETE		0,64 €
61	STOPFEN, Lochabdeckung für Hardtop-Bolzen	bis (c) CR2911, (c) CR12500	0,26 €
61a	STOPFEN, Lochabdeckung für Hardtop-Bolzen	ab (c) CR5001, (c) CF12501	1,31 €
62	ABZEICHEN BL Haus, blau, Metal	ab (c) CP75001, (c) CC75001	9,59 €

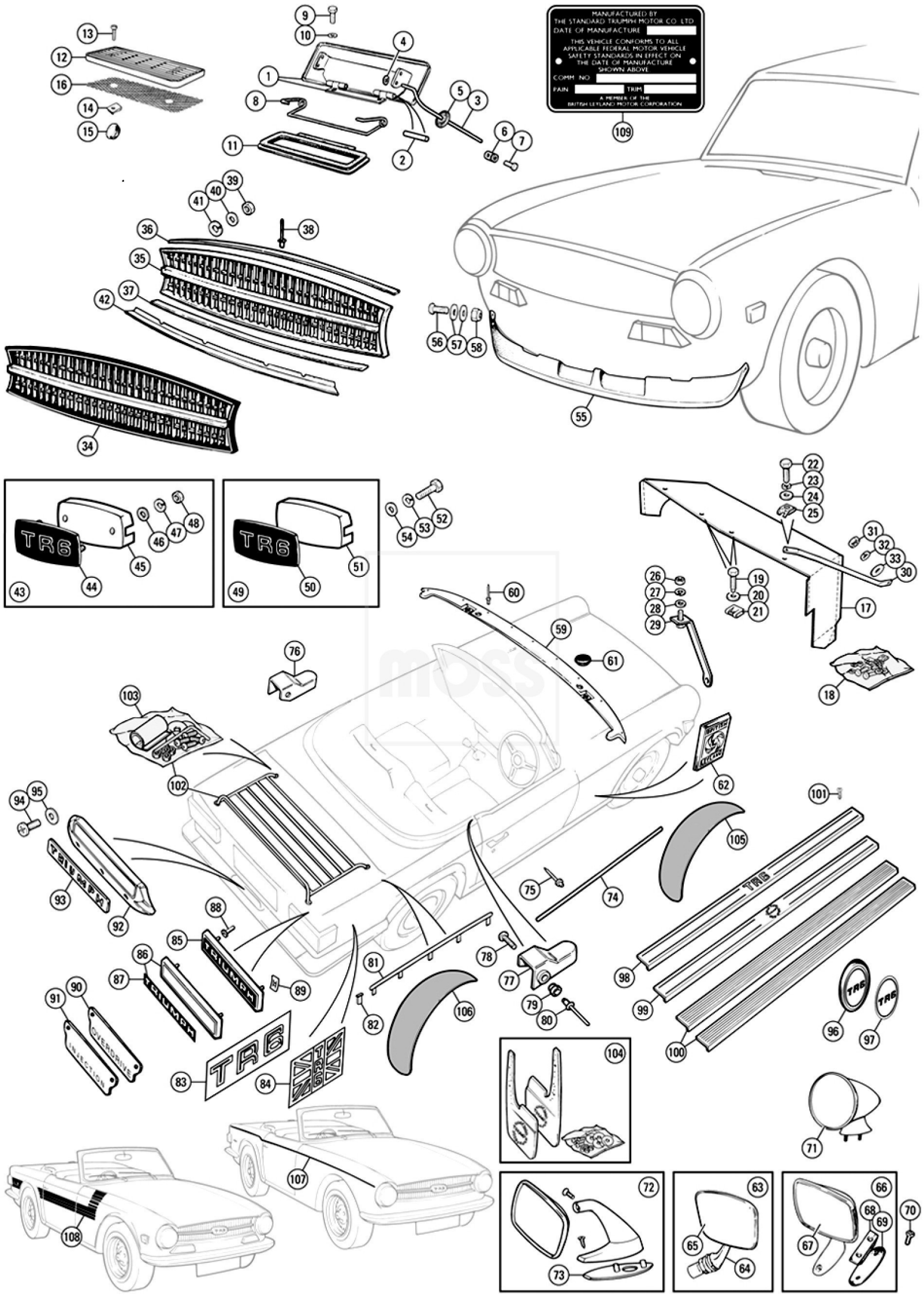
MANUFACTURED BY
THE STANDARD TRIUMPH MOTOR CO. LTD
DATE OF MANUFACTURE
THIS VEHICLE CONFORMS TO ALL
APPLICABLE FEDERAL MOTOR VEHICLE
SAFETY STANDARDS IN EFFECT ON
THE DATE OF MANUFACTURE
SHOWN ABOVE
COMM. NO.
PAIN
TRIM
A MEMBER OF THE
BRITISH LEYLAND MOTOR CORPORATION
TR6
TRIUMPH
OVERDRIVE
INJECTION

GRILL & EMBLEME

63	AUßENSPIEGEL, Baugruppe		54,53 €
64	STIEL		18,12 €
65	SPIEGELKOPF		41,52 €
66	AUSSENSPIEGEL, flach, Edelstahl, LH, Zubehör		16,17 €
66a	AUSSENSPIEGEL, flach, Edelstahl, RH, Zubehör		16,17 €
66b	AUSSENSPIEGEL, flach, schwarz, LHD		31,82 €
66c	AUSSENSPIEGEL, flach, schwarz, RHD		31,82 €
70	SCHRAUBE, Keilplatte mit Sockel		0,43 €
71	SPIEGEL, Racingstyle, konvex		21,05 €
71a	SPIEGEL, Racingstyle, flach		13,60 €
72	AUSSENSPIEGEL, LH		50,38 €
72a	AUSSENSPIEGEL, RH		50,38 €
74	LEISTEN, Schweller Finisher	Alle (c) CP / CC	30,40 €
75	NIETE, Leiste für Schweller, 5/16 " x 1/8"	Alle (c) CP / CC	0,90 €
74	LEISTEN, Schweller Finisher	All (c) CR/CF	23,92 €
75	NIETE Leiste für Schweller, 19/32 "x 1/8"	All (c) CR/CF	0,93 €
76	FINISHER, "B" SÄULEN-Blende, LH		5,09 €
77	FINISHER, "B" SÄULEN-Blende,RH		5,09 €
78	SCHRAUBEN, Finisher-Sicherung		0,66 €
79	STIFT, schwarz		0,38 €
80	NIETE "Imex"		0,64 €
81	KEDER, Baugruppe, Flügel hinteres Deck Hinweis: Kotflügelkeder wurden nur für das Modelljahr 1969 ausgestattet	bis (c) CP / CC50000	8,25 €
82	SCHILD, Keder-Befestigung	Zu (c) CP / CC50000	0,41 €
83	ABZEICHEN, Heckflügel, TR6, rot		5,49 €
	Hinweis: nur weiße Autos		
	ABZEICHEN, Heckflügel, TR6, weiß		5,49 €
	Hinweis: verschiedene Autos		
	ABZEICHEN, Heckflügel, TR6, schwarz		5,49 €
	Hinweis: Nur für gelbe Autos		
84	AUFKLEBER, Heckflügel, Union Jack, RH	Nordamerikanische von (c) CF1	5,25 €
84a	AUFKLEBER, Heckflügel, Union Jack, LH	Nordamerikanische von (c) CF1	5,25 €
86	ABZEICHEN, Kofferraumdeckel, Triumph	Europäische ab (c) CP51616, nordamerikanischen ab (c) CC51616-CF26999	16,63 €
87	ABZEICHEN, Triumph, Folie	Europäische von (c) CP51616, nordamerikanischen aus (c) CC51616-CF27001	4,00 €
88	BLIND FIX		0,43 €
89	BLECH FIX		0,14 €
90	ABZEICHEN, Kofferraumdeckel, Overdrive, schwarz		19,74 €
91	ABZEICHEN, Einspritzung	Europäische (c) CP / CR, Non-Overdrive	11,63 €
92	SOCKEL, Nummernschild, hinten	Nordamerikanische von (c) CF27001	108,93 €
94	SCHRAUBE, Sockel zur Stoßstange	Nordamerikanische von (c) CF27001	0,81 €
95	FEDERRING	Nordamerikanische von (c) CF27001	0,26 €
96	ABZEICHEN, Baugruppe, Radkappe, Mitte	ab (c) CP50001	20,15 €
97	AUFKLEBER, Rad Medaillon, TR6	ab (c) CP50001	2,07 €
98	SCHWELLENPLATE, 'TR6' Logo, (einzeln)		31,65 €
99	SCHWELLENPLATE, 'TR Lorbeerkranz "Logo, (einzeln)		28,75 €
100	SCHWELLE, Fußplattenset, (Paar)		33,82 €
101	SCHRAUBEN, Schwellenplatte für Schweller		0,81 €
102	HECKTRÄGER, Amco-Stil, Edelstahl		349,55 €
103	MONTAGEKIT, Gepäckträger		17,96 €
104	SCHMUTZFÄNGER, Satz		8,20 €
105	SCHUTZSATZ, Radlauf vorn		231,49 €
106	SCHUTZSATZ, Radlauf hinten		231,49 €

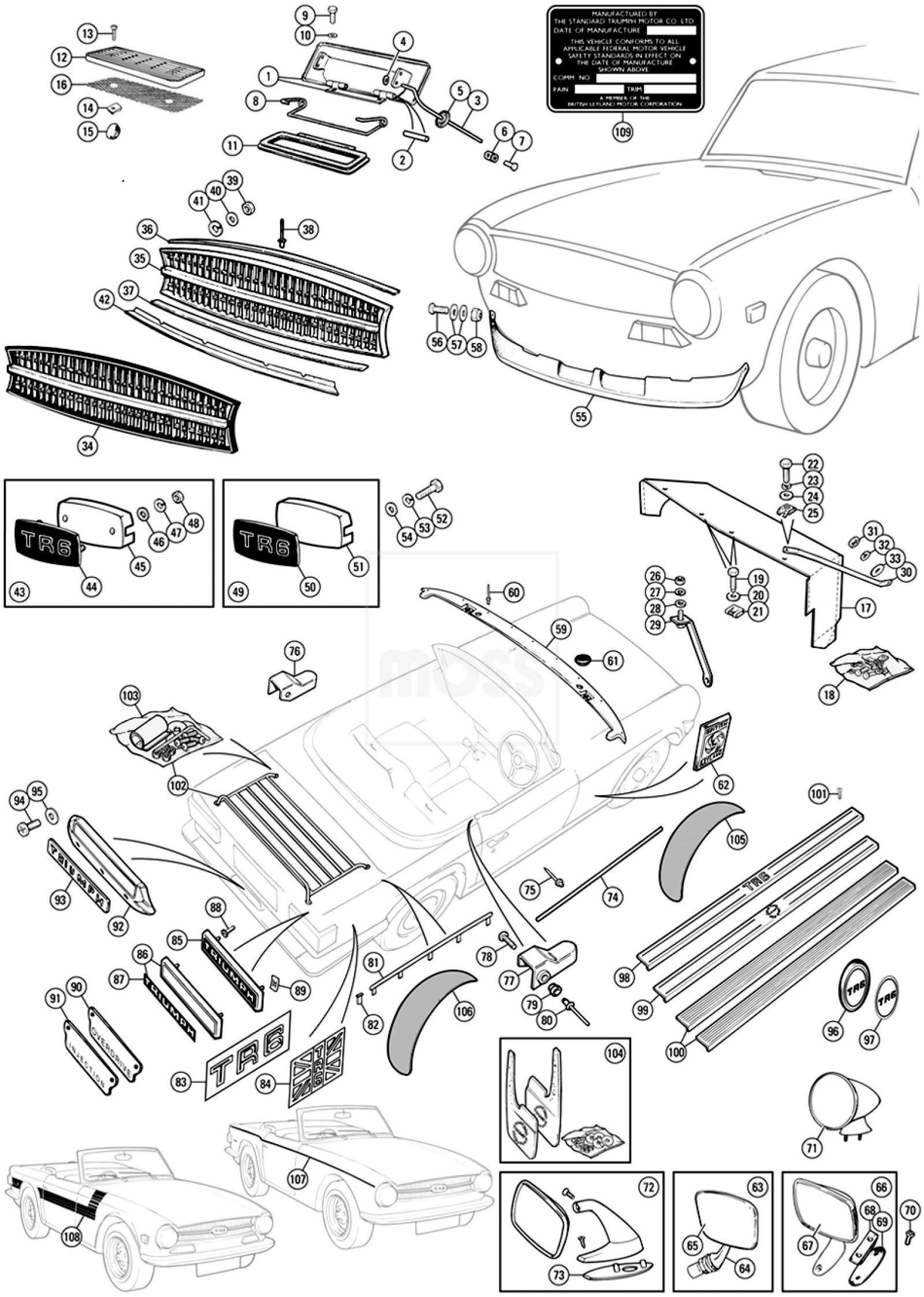
MANUFACTURED BY
THE STANDARD TRIUMPH MOTOR CO. LTD
DATE OF MANUFACTURE
THIS VEHICLE CONFORMS TO ALL
APPLICABLE FEDERAL MOTOR VEHICLE
SAFETY STANDARDS IN EFFECT ON
THE DATE OF MANUFACTURE
SHOWN ABOVE
COMM. NO.
PAIN
TRIM
A MEMBER OF THE
BRITISH LEYLAND MOTOR CORPORATION
TR6
TRIUMPH
OVERDRIVE
INJECTION

GRILL & EMBLEME

107	STREIFEN-KIT, schwarz Weitere Informationen: Ein 3mm Nadelstreifen läuft über die Länge des Fahrzeugs	europäisch	20,90 €
	STREIFEN-KIT, gold	europäisch	21,64 €
	STREIFEN-KIT, silber Weitere Informationen: Ein 3mm Nadelstreifen läuft über die Länge des Fahrzeugs	europäisch	21,64 €
	STREIFEN-KIT, rot Weitere Informationen: Ein 3mm Nadelstreifen läuft über die Länge des Fahrzeugs	europäisch	20,90 €
	STREIFEN-KIT, weiß Weitere Informationen: Ein 3mm Nadelstreifen läuft über die Länge des Fahrzeugs	europäisch	20,90 €

33 STOßSTANGE VORN TR 6

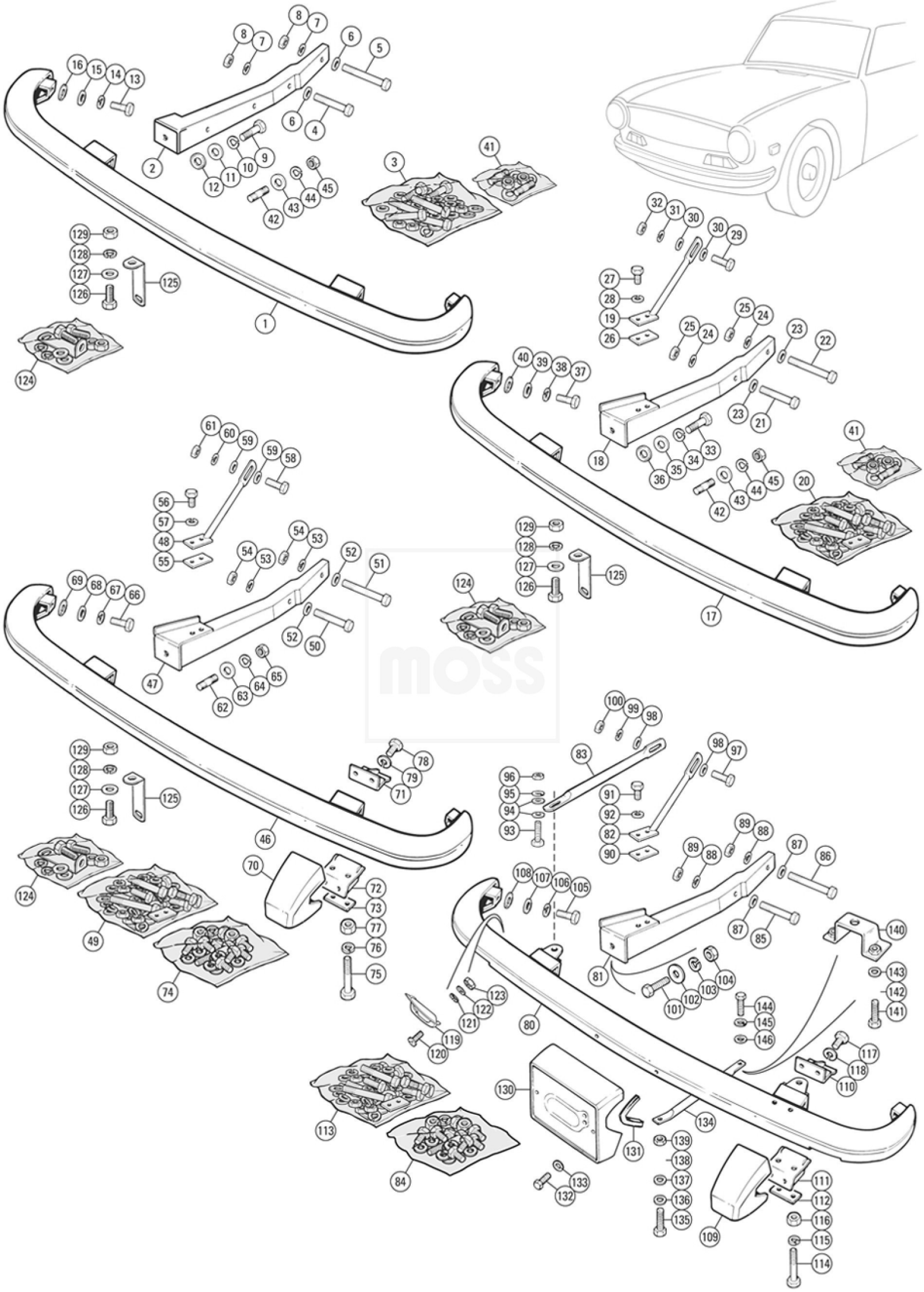

STOßSTANGE VORN

1	FRONT-STOßSTANGE	All (c) CP/CC	328,05 €
3	MONTAGEKIT, Stoßstange, vorn	All (c) CP/CC	13,72 €
4	SCHRAUBEN, Halter zu Karosserie, kurz, 2 3/4 "	All (c) CP/CC	0,81 €
5	SCHRAUBEN, Halter zu Karosserie, lang, 3 "	All (c) CP/CC	1,12 €
6	UNTERLEGSCHEIBE	All (c) CP/CC	0,26 €
7	FEDERRING	All (c) CP/CC	0,28 €
8	MUTTER	All (c) CP/CC	0,12 €
9	SCHRAUBEN, Stoßstange an Halter	All (c) CP/CC	0,29 €
10	FEDERRING	All (c) CP/CC	0,28 €
11	UNTERLEGSCHEIBE	All (c) CP/CC	0,21 €
12	UNTERLEGSCHEIBE, Gummi	All (c) CP/CC	0,79 €
13	SCHRAUBEN, Stoßfänger Frontflügel	All (c) CP/CC	0,50 €
14	FEDERRING	All (c) CP/CC	0,26 €
15	UNTERLEGSCHEIBE	All (c) CP/CC	0,21 €
16	UNTERLEGSCHEIBE, Gummi	All (c) CP/CC	0,79 €
17	FRONTSTOßSTANGE	Europäische ab (c) CR1, nordamerikanischen ab (c) CF1 bis CF12500	328,05 €
20	MONTAGEKIT, Stoßstange, vorn	Europäische ab (c) CR1, nordamerikanischen ab (c) CF1 bis CF12500	13,72 €
21	SCHRAUBEN, Halter zu Karosserie, kurz, 2 3/4 "	Europäische ab (c) CR1, nordamerikanischen ab (c) CF1 bis CF12500	0,81 €
22	SCHRAUBEN, Halter zu Karosserie, kurz, 3 "	Europäische ab (c) CR1, nordamerikanischen ab (c) CF1 bis CF12500	1,12 €
23	UNTERLEGSCHEIBE	Europäische ab (c) CR1, nordamerikanischen ab (c) CF1 bis CF12500	0,26 €
24	FEDERRING	Europäische ab (c) CR1, nordamerikanischen ab (c) CF1 bis CF12500	0,28 €
25	MUTTER	Europäische ab (c) CR1, nordamerikanischen ab (c) CF1 bis CF12500	0,12 €
26	PLATTE, Abstandshalter	Europäische ab (c) CR1, nordamerikanischen ab (c) CF1 bis CF12500	1,02 €
27	SCHRAUBE, Rohr an Stoßstange	Europäische ab (c) CR1, nordamerikanischen ab (c) CF1 bis CF12500	0,22 €
28	FEDERRING	Europäische ab (c) CR1, nordamerikanischen ab (c) CF1 bis CF12500	0,16 €
29	SCHRAUBE, Rohr an der Karosserie	Europäische ab (c) CR1, nordamerikanischen ab (c) CF1 bis CF12500	0,55 €
30	UNTERLEGSCHEIBE	Europäische ab (c) CR1, nordamerikanischen ab (c) CF1 bis CF12500	1,02 €
31	FEDERRING	Europäische ab (c) CR1, nordamerikanischen ab (c) CF1 bis CF12500	0,38 €
32	MUTTER	Europäische ab (c) CR1, nordamerikanischen ab (c) CF1 bis CF12500	0,12 €
33	SCHRAUBEN, Stoßstange an Halter	Europäische ab (c) CR1, nordamerikanischen ab (c) CF1 bis CF12500	0,29 €
34	FEDERRING	Europäische ab (c) CR1, nordamerikanischen ab (c) CF1 bis CF12500	0,28 €
35	UNTERLEGSCHEIBE	Europäische ab (c) CR1, nordamerikanischen ab (c) CF1 bis CF12500	0,26 €
36	UNTERLEGSCHEIBE, Gummi	Europäische ab (c) CR1, nordamerikanischen ab (c) CF1 bis CF12500	0,79 €
37	SCHRAUBE, Stoßfänger Frontflügel	Europäische ab (c) CR1, nordamerikanischen ab (c) CF1 bis CF12500	0,22 €
38	FEDERRING	Europäische ab (c) CR1, nordamerikanischen ab (c) CF1 bis CF12500	0,16 €
39	UNTERLEGSCHEIBE	Europäische ab (c) CR1, nordamerikanischen ab (c) CF1 bis CF12500	0,43 €
40	UNTERLEGSCHEIBE, Gummi	Europäische ab (c) CR1, nordamerikanischen ab (c) CF1 bis CF12500	0,79 €
41	STEHBOLZEN-KIT, Stoßstange	Europäische ab (c) CR1, nordamerikanischen ab (c) CF1 bis CF12500	5,25 €
42	STEHBOLZEN, Stoßstange an Halter	Europäische ab (c) CR1, nordamerikanischen ab (c) CF1 bis CF12500	4,11 €
43	UNTERLEGSCHEIBE	Europäische ab (c) CR1, nordamerikanischen ab (c) CF1 bis CF12500	0,26 €
44	FEDERRING	Europäische ab (c) CR1, nordamerikanischen ab (c) CF1 bis CF12500	0,28 €

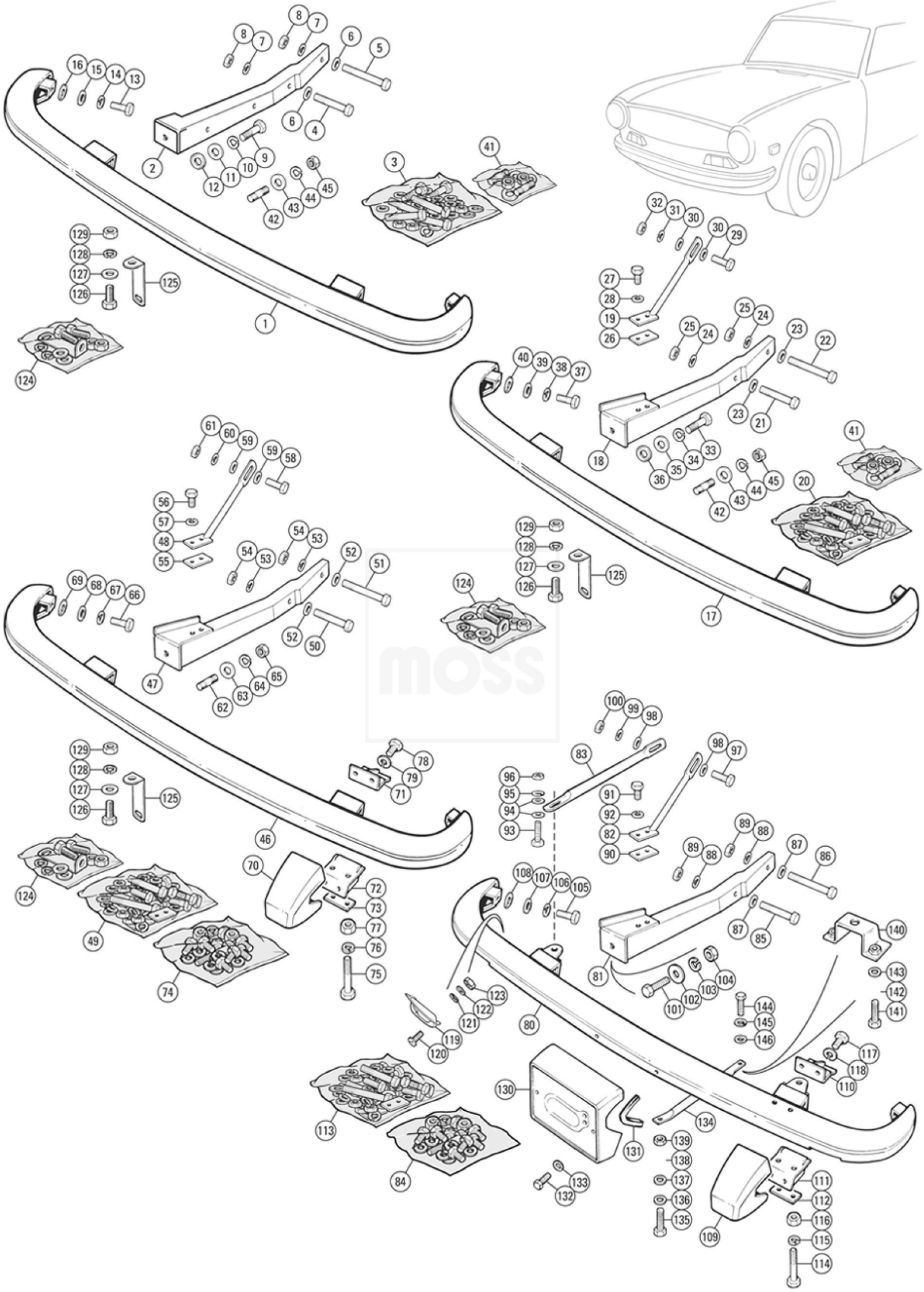

STOßSTANGE VORN

45	MUTTER	Europäische ab (c) CR1, nordamerikanischen ab (c) CF1 bis CF12500	0,12 €
50	BOLZEN, Halter zu Karosserie, kurz, 2 3/4 "	Nordamerikanische ab (c) CF12501 bis CF27000	0,81 €
51	BOLZEN, Halter zu Karosserie, lang, 3 "	Nordamerikanische ab (c) CF12501 bis CF27000	1,12 €
52	UNTERLEGSCHEIBE	Nordamerikanische ab (c) CF12501 bis CF27000	0,26 €
53	FEDERRING	Nordamerikanische ab (c) CF12501 bis CF27000	0,28 €
54	MUTTER	Nordamerikanische ab (c) CF12501 bis CF27000	0,12 €
55	PLATTE, Abstandshalter zur Halterung	Nordamerikanische ab (c) CF12501 bis CF27000	1,02 €
56	SCHRAUBE, Rohrhalterung Stoßstange	Nordamerikanische ab (c) CF12501 bis CF27000	0,48 €
57	FEDERRING	Nordamerikanische ab (c) CF12501 bis CF27000	0,16 €
58	SCHRAUBE, Rohr an der Karosserie	Nordamerikanische ab (c) CF12501 bis CF27000	0,55 €
59	UNTERLEGSCHEIBE	Nordamerikanische ab (c) CF12501 bis CF27000	1,02 €
60	FEDERRING	Nordamerikanische ab (c) CF12501 bis CF27000	0,28 €
61	MUTTER	Nordamerikanische ab (c) CF12501 bis CF27000	0,36 €
62	STEHBOLZEN, Stoßstange an Halter	Nordamerikanische ab (c) CF12501 bis CF27000	4,11 €
63	UNTERLEGSCHEIBE	Nordamerikanische ab (c) CF12501 bis CF27000	0,26 €
64	FEDERRING	Nordamerikanische ab (c) CF12501 bis CF27000	0,28 €
65	MUTTER	Nordamerikanische ab (c) CF12501 bis CF27000	0,12 €
66	SCHRAUBEN, Stoßfänger Frontflügel	Nordamerikanische ab (c) CF12501 bis CF27000	0,22 €
67	FEDERRING	Nordamerikanische ab (c) CF12501 bis CF27000	0,21 €
68	UNTERLEGSCHEIBE	Nordamerikanische ab (c) CF12501 bis CF27000	0,43 €
69	UNTERLEGSCHEIBE, Gummi	Nordamerikanische ab (c) CF12501 bis CF27000	0,79 €
75	SCHRAUBEN, Winkel an Stoßstange	Nordamerikanische ab (c) CF12501 bis CF27000	1,71 €
76	FEDERRING	Nordamerikanische ab (c) CF12501 bis CF27000	0,26 €
77	MUTTER	Nordamerikanische ab (c) CF12501 bis CF27000	0,09 €
78	SCHRAUBEN, Stoßstangenhorn an Winkel	Nordamerikanische ab (c) CF12501 bis CF27000	0,21 €
79	FEDERRING	Nordamerikanische ab (c) CF12501 bis CF27000	0,16 €
84	MONTAGEKIT, Stoßstange, vorn	Nordamerikanische ab (c) CF27001	12,35 €
85	SCHRAUBEN, Halter zu Karosserie, kurz, 2 3/4 "	Nordamerikanische ab (c) CF27001	0,81 €
86	SCHRAUBEN, Halter zu Karosserie, kurz, 3 "	Nordamerikanische ab (c) CF27001	1,12 €
87	UNTERLEGSCHEIBE	Nordamerikanische ab (c) CF27001	0,26 €
88	FEDERRING	Nordamerikanische ab (c) CF27001	0,28 €
89	MUTTER	Nordamerikanische ab (c) CF27001	0,12 €
90	PLATTE, Abstandshalter	Nordamerikanische ab (c) CF27001	1,02 €
91	SCHRAUBEN, Rohr zurHalterung	Nordamerikanische ab (c) CF27001	0,48 €
92	FEDERRING	Nordamerikanische ab (c) CF27001	0,16 €
93	SCHRAUBEN, Verstrebung an Stoßstange	Nordamerikanische ab (c) CF27001	0,55 €
94	UNTERLEGSCHEIBE	Nordamerikanische ab (c) CF27001	1,02 €
95	FEDERRING	Nordamerikanische ab (c) CF27001	0,28 €
96	MUTTER	Nordamerikanische ab (c) CF27001	0,12 €
97	SCHRAUBEN, Verstärkung / Strebe Karosserie	Nordamerikanische ab (c) CF27001	0,76 €
98	UNTERLEGSCHEIBE	Nordamerikanische ab (c) CF27001	1,02 €
99	FEDERRING	Nordamerikanische ab (c) CF27001	0,28 €
100	MUTTER	Nordamerikanische ab (c) CF27001	0,12 €
101	SCHRAUBEN, Stoßstange an Halterung	Nordamerikanische ab (c) CF27001	0,40 €
102	UNTERLEGSCHEIBE	Nordamerikanische ab (c) CF27001	0,26 €
103	FEDERRING	Nordamerikanische ab (c) CF27001	0,28 €
104	MUTTER	Nordamerikanische ab (c) CF27001	0,12 €
105	SCHRAUBEN, Stoßfänger Frontflügel	Nordamerikanische ab (c) CF27001	0,22 €
106	FEDERRING	Nordamerikanische ab (c) CF27001	0,16 €
107	UNTERLEGSCHEIBE	Nordamerikanische ab (c) CF27001	0,43 €
108	UNTERLEGSCHEIBE, Gummi	Nordamerikanische ab (c) CF27001	0,79 €
114	SCHRAUBE, Halterung an Stoßstange	Nordamerikanische ab (c) CF27001	1,71 €
115	FEDERRING	Nordamerikanische ab (c) CF27001	0,26 €
116	MUTTER	Nordamerikanische ab (c) CF27001	0,09 €
117	SCHRAUBE, Stoßstangenhorn an Halterung	Nordamerikanische ab (c) CF27001	0,21 €
118	FEDERRING	Nordamerikanische ab (c) CF27001	0,16 €
120	SCHRAUBE, Halterung an Stoßstange	Nordamerikanische ab (c) CF27001	0,17 €

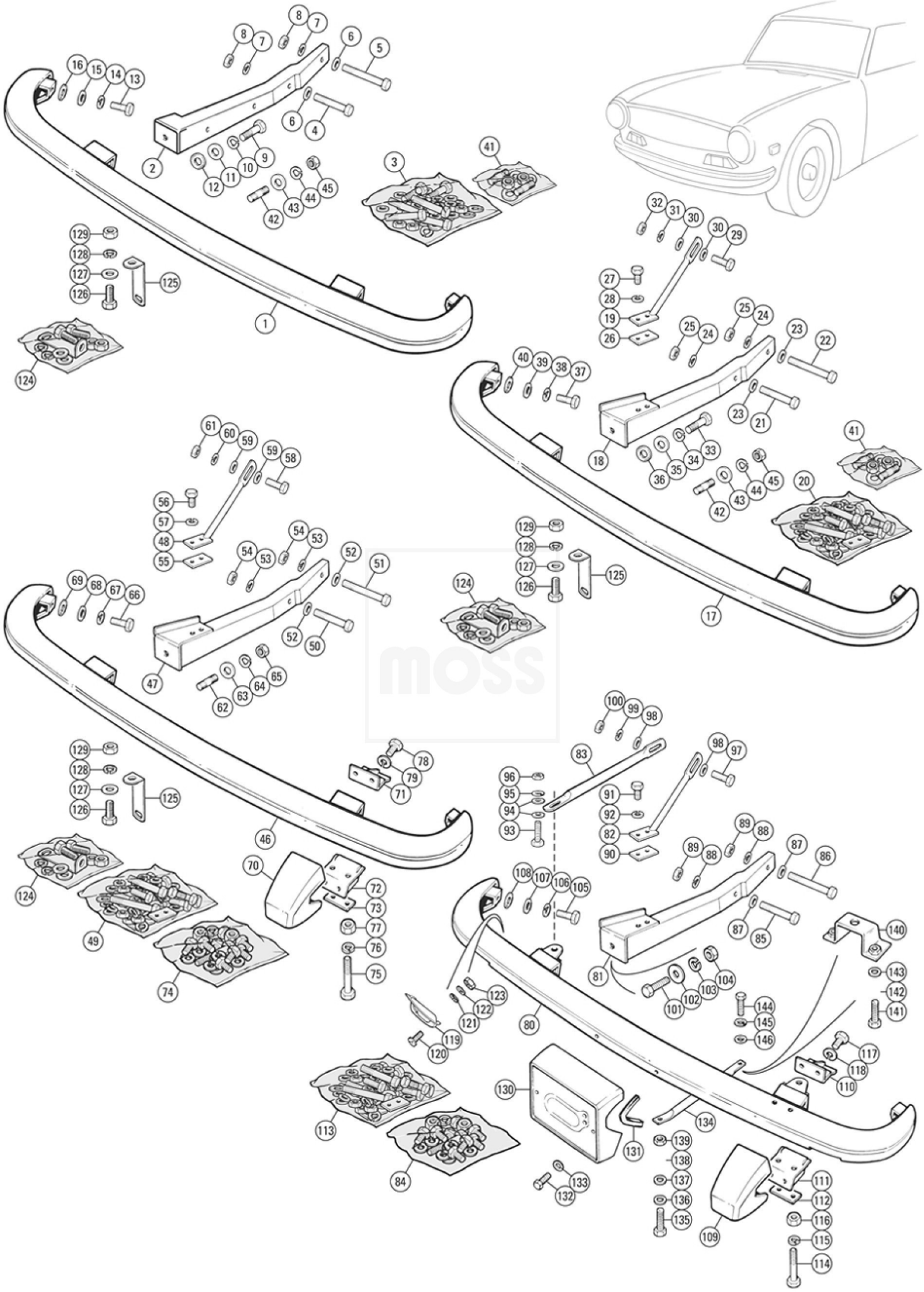

STOßSTANGE VORN

121	UNTERLEGSCHEIBE	Nordamerikanische ab (c) CF27001	0,10 €
122	FEDERRING	Nordamerikanische ab (c) CF27001	0,12 €
123	MUTTER	Nordamerikanische ab (c) CF27001	0,10 €
125	HALTER, Front-Kennzeichen	Europäische 1969-1974, nordamerikanische bis (c) CF27000 1969-1974	5,38 €
126	SCHRAUBEN, Front-Kennzeichen	Europäische 1969-1974, nordamerikanische bis (c) CF27000 1969-1974	0,69 €
127	UNTERLEGSCHEIBE	Europäische 1969-1974, nordamerikanische bis (c) CF27000 1969-1974	0,43 €
128	FEDERRING	Europäische 1969-1974, nordamerikanische bis (c) CF27000 1969-1974	0,16 €
129	MUTTER	Europäische 1969-1974, nordamerikanische bis (c) CF27000 1969-1974	0,12 €
132	SCHRAUBEN, Sockel an Stoßstange	Nordamerikanische ab (c) CF27001	0,76 €
133	FEDERRING	Nordamerikanische ab (c) CF27001	0,28 €
135	SCHRAUBEN, Sockelstrebe	Nordamerikanische ab (c) CF27001	2,71 €
136	UNTERLEGSCHEIBE	Nordamerikanische ab (c) CF27001	1,07 €
137	UNTERLEGSCHEIBE	Nordamerikanische ab (c) CF27001	0,21 €
138	FEDERRING	Nordamerikanische ab (c) CF27001	0,26 €
139	MUTTER	Nordamerikanische ab (c) CF27001	0,09 €
141	SCHRAUBEN, Schutzschild-Halterung	Nordamerikanische ab (c) CF27001	0,17 €
142	FEDERRING	Nordamerikanische ab (c) CF27001	0,26 €
143	UNTERLEGSCHEIBE	Nordamerikanische ab (c) CF27001	0,21 €
144	SCHRAUBEN, Schutzschild-Halterung	Nordamerikanische ab (c) CF27001	0,50 €
145	FEDERRING	Nordamerikanische ab (c) CF27001	0,26 €
146	UNTERLEGSCHEIBE	Nordamerikanische ab (c) CF27001	0,21 €

34 STOßSTANGE HINTEN TR 6

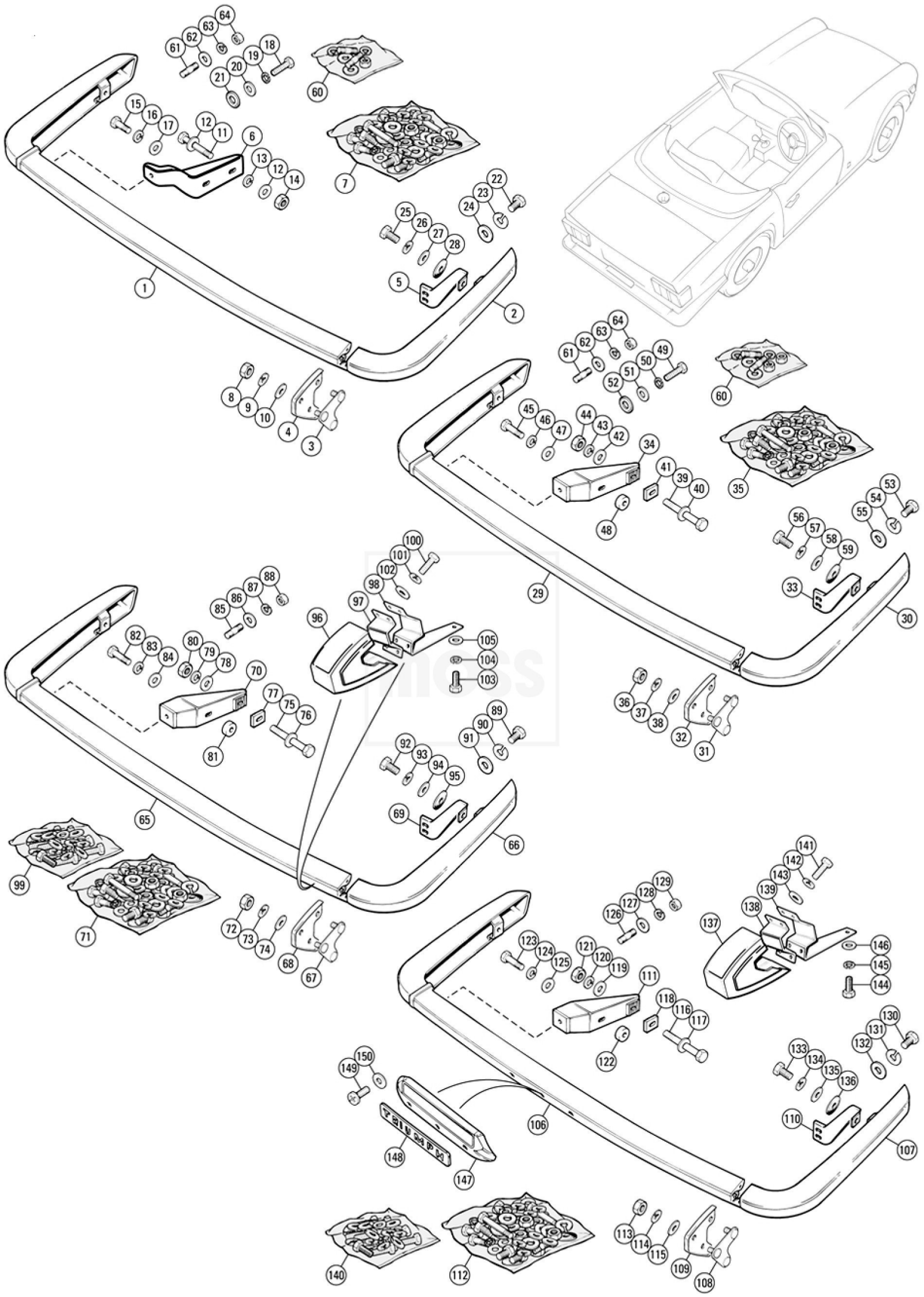
1
2
3
4
5
6
7
8
9
10
11
12
13
14
15
16
17
18
19
20
21
22
23
24
25
26
27
28
29
30
31
32
33
34
35
36
37
38
39
40
41
42
43
44
45
46
47
48
49
50
51
52
53
54
55
56
57
58
59
60
61
62
63
64
65
66
67
68
69
70
71
72
73
74
75
76
77
78
79
80
81
82
83
84
85
86
87
88
89
90
91
92
93
94
95
96
97
98
99
100
101
102
103
104
105
106
107
108
109
110
111
112
113
114
115
116
117
118
119
120
121
122
123
124
125
126
127
128
129
130
131
132
133
134
135
136
137
138
139
140
141
142
143
144
145
146
147
148
149
150

STOßSTANGE HINTEN

1	HECKSTOßSTANGE mit Lampenlöchern	Europäische bis (c) CR5000, Nordamerikanische bis (c) CF12500	181,28 €
2	HECKSTOßSTANGENECKE, LH	Europäische bis (c) CR5000, Nordamerikanische bis (c) CF12500	83,38 €
2a	HECKSTOßSTANGENECKE, RH	Europäische bis (c) CR5000, Nordamerikanische bis (c) CF12500	83,38 €
3	VERBINDUNGSPLATTE, zwischen Mitte und Ecken	Europäische bis (c) CR5000, Nordamerikanische bis (c) CF12500	5,04 €
4	VERBINDUNGSSCHEIBEN, zwischen Mitte und Ecken	Europäische bis (c) CR5000, Nordamerikanische bis (c) CF12500	3,11 €
5	AUSLEGER, Autoecke, LH	Europäische bis (c) CR5000, Nordamerikanische bis (c) CF12500	16,19 €
5a	AUSLEGER, Autoecke, RH	Europäische bis (c) CR5000, Nordamerikanische bis (c) CF12500	16,50 €
6	HALTER Stoßstange, RH	Europäische bis (c) CR5000, Nordamerikanische bis (c) CF12500	25,42 €
7	MONTAGAKIT, Heckstoßstange	Europäische bis (c) CR5000, Nordamerikanische bis (c) CF12500	14,89 €
8	MUTTER	Europäische bis (c) CR5000, Nordamerikanische bis (c) CF12500	0,09 €
9	FEDERRING	Europäische bis (c) CR5000, Nordamerikanische bis (c) CF12500	0,26 €
10	UNTERLEGSCHEIBE	Europäische bis (c) CR5000, Nordamerikanische bis (c) CF12500	0,28 €
11	SCHRAUBE, Halter zu Karosserie, 1 1/4 "kurz	Europäische bis (c) CR5000, Nordamerikanische bis (c) CF12500	0,90 €
12	UNTERLEGSCHEIBE	Europäische bis (c) CR5000, Nordamerikanische bis (c) CF12500	1,02 €
13	FEDERRING	Europäische bis (c) CR5000, Nordamerikanische bis (c) CF12500	0,28 €
14	MUTTER	Europäische bis (c) CR5000, Nordamerikanische bis (c) CF12500	0,12 €
15	SCHRAUBE, Halter zu Karosserie, 1 1/4 "kurz	Europäische bis (c) CR5000, Nordamerikanische bis (c) CF12500	0,97 €
16	FEDERRING	Europäische bis (c) CR5000, Nordamerikanische bis (c) CF12500	0,28 €
17	UNTERLEGSCHEIBE	Europäische bis (c) CR5000, Nordamerikanische bis (c) CF12500	1,02 €
18	SCHRAUBE, Stoßstange an Halter	Europäische bis (c) CR5000, Nordamerikanische bis (c) CF12500	0,29 €
19	FEDERRING	Europäische bis (c) CR5000, Nordamerikanische bis (c) CF12500	0,28 €
20	UNTERLEGSCHEIBE	Europäische bis (c) CR5000, Nordamerikanische bis (c) CF12500	1,02 €
21	UNTERLEGSCHEIBE, Gummi	Europäische bis (c) CR5000, Nordamerikanische bis (c) CF12500	0,79 €
22	SCHRAUBEN, Ausleger an Fahrzeugrahmen	Europäische bis (c) CR5000, Nordamerikanische bis (c) CF12500	0,76 €
23	FEDERRING	Europäische bis (c) CR5000, Nordamerikanische bis (c) CF12500	0,28 €
24	UNTERLEGSCHEIBE	Europäische bis (c) CR5000, Nordamerikanische bis (c) CF12500	0,76 €
25	SCHRAUBEN, Stoßstangenecke Heckflügel	Europäische bis (c) CR5000, Nordamerikanische bis (c) CF12500	0,28 €
26	FEDERRING	Europäische bis (c) CR5000, Nordamerikanische bis (c) CF12500	0,21 €
27	UNTERLEGSCHEIBE	Europäische bis (c) CR5000, Nordamerikanische bis (c) CF12500	1,02 €
25	SCHRAUBEN, Stoßstangenecke Heckflügel Hinweis: Anfang 1969 wurden Stoßstangenecken für 5/16 "UNF Montageteile mit Gewinde für TR 6 verwendet.	Zu (c) CP26933 / CC31777 (falls vorhanden)	0,17 €
26	FEDERRING Hinweis: Anfang 1969 wurden Stoßstangenecken für 5/16 "UNF Montageteile mit Gewinde für TR 6 verwendet.	Zu (c) CP26933 / CC31777 (falls vorhanden)	0,26 €
27	UNTERLEGSCHEIBEN Hinweis: Anfang 1969 wurden Stoßstangenecken für 5/16 "UNF Montageteile mit Gewinde für TR 6 verwendet.		0,21 €
28	UNTERLEGSCHEIBE, Gummi, Stoßstange an Kotflügelseite	Zu (c) CP26933 / CC31777 (falls vorhanden)	0,79 €
29	HECKSTOßSTANGE, Mitte ohne Lampenlöcher	Europäische von (c) CR5001	181,28 €

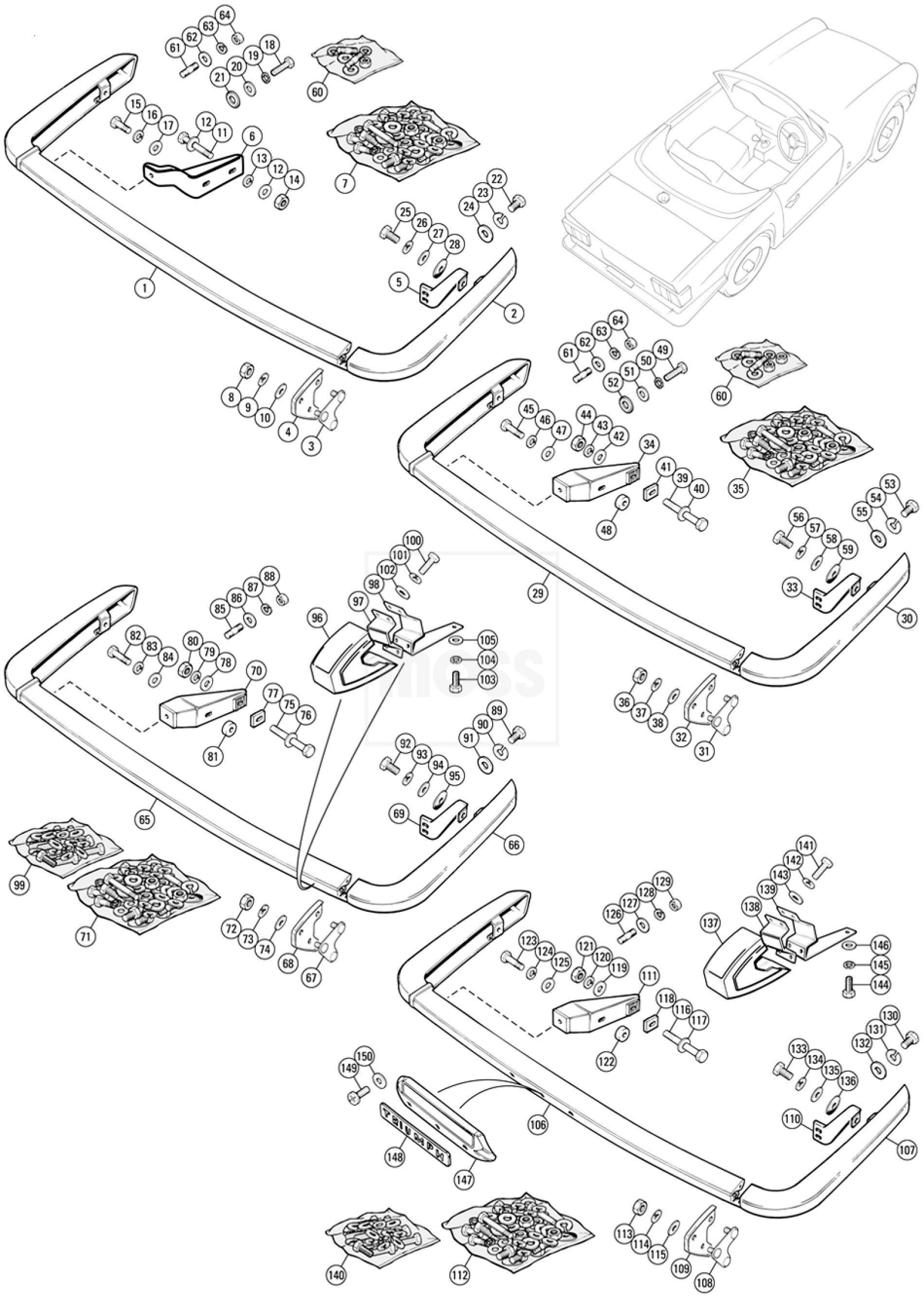
1
2
3
4
5
6
7
8
9
10
11
12
13
14
15
16
17
18
19
20
21
22
23
24
25
26
27
28
29
30
31
32
33
34
35
36
37
38
39
40
41
42
43
44
45
46
47
48
49
50
51
52
53
54
55
56
57
58
59
60
61
62
63
64
65
66
67
68
69
70
71
72
73
74
75
76
77
78
79
80
81
82
83
84
85
86
87
88
89
90
91
92
93
94
95
96
97
98
99
100
101
102
103
104
105
106
107
108
109
110
111
112
113
114
115
116
117
118
119
120
121
122
123
124
125
126
127
128
129
130
131
132
133
134
135
136
137
138
139
140
141
142
143
144
145
146
147
148
149
150

STOßSTANGE HINTEN

30	HECKSTOßSTANGENECKE, LH	Europäische von (c) CR5001	83,38 €
30A	HECKSTOßSTANGENECKE, RH	Europäische von (c) CR5001	83,38 €
31	VERBINDUNGSPLATTE, zwischen Mitte und Ecken	Europäische von (c) CR5001	5,04 €
32	VERBINDUNGSSCHEIBEN, zwischen Mitte und Ecken	Europäische von (c) CR5001	3,11 €
33	AUSLEGER, Autoecke, LH	Europäische von (c) CR5001	16,19 €
33A	AUSLEGER, Autoecke, RH	Europäische von (c) CR5001	16,50 €
35	MONTAGEKIT, Heckstoßfänger	Europäische von (c) CR5001	15,15 €
36	MUTTER	Europäische von (c) CR5001	0,09 €
37	FEDERRING	Europäische von (c) CR5001	0,26 €
38	UNTERLEGSCHEIBE	Europäische von (c) CR5001	0,28 €
39	SCHRAUBE, Halterung an Fahrgestell, 4" lang	Europäische von (c) CR5001	1,69 €
40	UNTERLEGSCHEIBE	Europäische von (c) CR5001	1,02 €
42	UNTERLEGSCHEIBE	Europäische von (c) CR5001	1,02 €
43	FEDERRING	Europäische von (c) CR5001	0,28 €
44	MUTTER	Europäische von (c) CR5001	0,12 €
45	SCHRAUBE, Halterung an Fahrgestell, 1 1/2" kurz	Europäische von (c) CR5001	0,40 €
46	FEDERRING	Europäische von (c) CR5001	0,28 €
47	UNTERLEGSCHEIBE	Europäische von (c) CR5001	1,02 €
49	SCHRAUBE, Stoßstange an Halterung	Europäische von (c) CR5001	0,97 €
50	FEDERRING	Europäische von (c) CR5001	0,28 €
51	UNTERLEGSCHEIBE	Europäische von (c) CR5001	1,02 €
52	UNTERLEGSCHEIBE, Gummi	Europäische von (c) CR5001	0,79 €
53	SCHRAUBEN, Ausleger am Fahrgestell	Europäische von (c) CR5001	0,76 €
54	FEDERRING	Europäische von (c) CR5001	0,28 €
55	UNTERLEGSCHEIBE	Europäische von (c) CR5001	0,26 €
56	SCHRAUBEN, Stoßstangenecke an Heckflügel	Europäische von (c) CR5001	0,76 €
57	FEDERRING	Europäische von (c) CR5001	0,28 €
58	UNTERLEGSCHEIBE	Europäische von (c) CR5001	1,02 €
59	UNTERLEGSCHEIBE, Gummi	Europäische von (c) CR5001	0,79 €
60	STEHBOLZEN KIT Stoßstange Weitere Informationen: Die hintere Stoßfänger-Montage kann durch die Verwendung von Stehbolzen und Muttern anstelle der Schrauben vereinfacht werden.		5,42 €
61	STEHBOLZEN, Stoßstange an Halterung		4,11 €
62	UNTERLEGSCHEIBE		0,26 €
63	FEDERRING		0,28 €
64	MUTTER		0,12 €
66	HECKSTOßSTANGENMITTE, LH	Nordamerikanische von (c) CF12501 bis (c) CF27000	83,38 €
66A	HECKSTOßSTANGENECKE, RH	Nordamerikanische von (c) CF12501 bis (c) CF27000	83,38 €
67	VERBINDUNGSPLATTE, zwischen Mitte und Ecken	Nordamerikanische von (c) CF12501 bis (c) CF27000	5,04 €
69	AUSLEGER Stoßstangenecke, LH	Nordamerikanische von (c) CF12501 bis (c) CF27000	16,19 €
69A	AUSLEGER Stoßstangenecke, RH	Nordamerikanische von (c) CF12501 bis (c) CF27000	16,19 €
72	MUTTER	Nordamerikanische von (c) CF12501 bis (c) CF27000	0,09 €
73	FEDERRING	Nordamerikanische von (c) CF12501 bis (c) CF27000	0,26 €
74	UNTERLEGSCHEIBE	Nordamerikanische von (c) CF12501 bis (c) CF27000	0,28 €
75	SCHRAUBE, Halter an der Karosserie, lang	Nordamerikanische von (c) CF12501 bis (c) CF27000	1,69 €
76	UNTERLEGSCHEIBE	Nordamerikanische von (c) CF12501 bis (c) CF27000	1,02 €
78	UNTERLEGSCHEIBE	Nordamerikanische von (c) CF12501 bis (c) CF27000	1,02 €
79	FEDERRING	Nordamerikanische von (c) CF12501 bis (c) CF27000	0,28 €
80	MUTTER	Nordamerikanische von (c) CF12501 bis (c) CF27000	0,12 €
81	SCHRAUBE, Stoßstange an Halterung	Nordamerikanische von (c) CF12501 bis (c) CF27000	0,40 €
82	FEDERRING	Nordamerikanische von (c) CF12501 bis (c) CF27000	0,28 €
83	UNTERLEGSCHEIBE	Nordamerikanische von (c) CF12501 bis (c) CF27000	1,02 €
84	UNTERLEGSCHEIBE	Nordamerikanische von (c) CF12501 bis (c) CF27000	1,02 €
85	STEHBOLZEN, Stoßstangenunterstützung	Nordamerikanische von (c) CF12501 bis (c) CF27000	1,69 €
86	UNTERLEGSCHEIBE	Nordamerikanische von (c) CF12501 bis (c) CF27000	0,26 €
87	FEDERRING	Nordamerikanische von (c) CF12501 bis (c) CF27000	0,28 €
88	MUTTER	Nordamerikanische von (c) CF12501 bis (c) CF27000	0,12 €

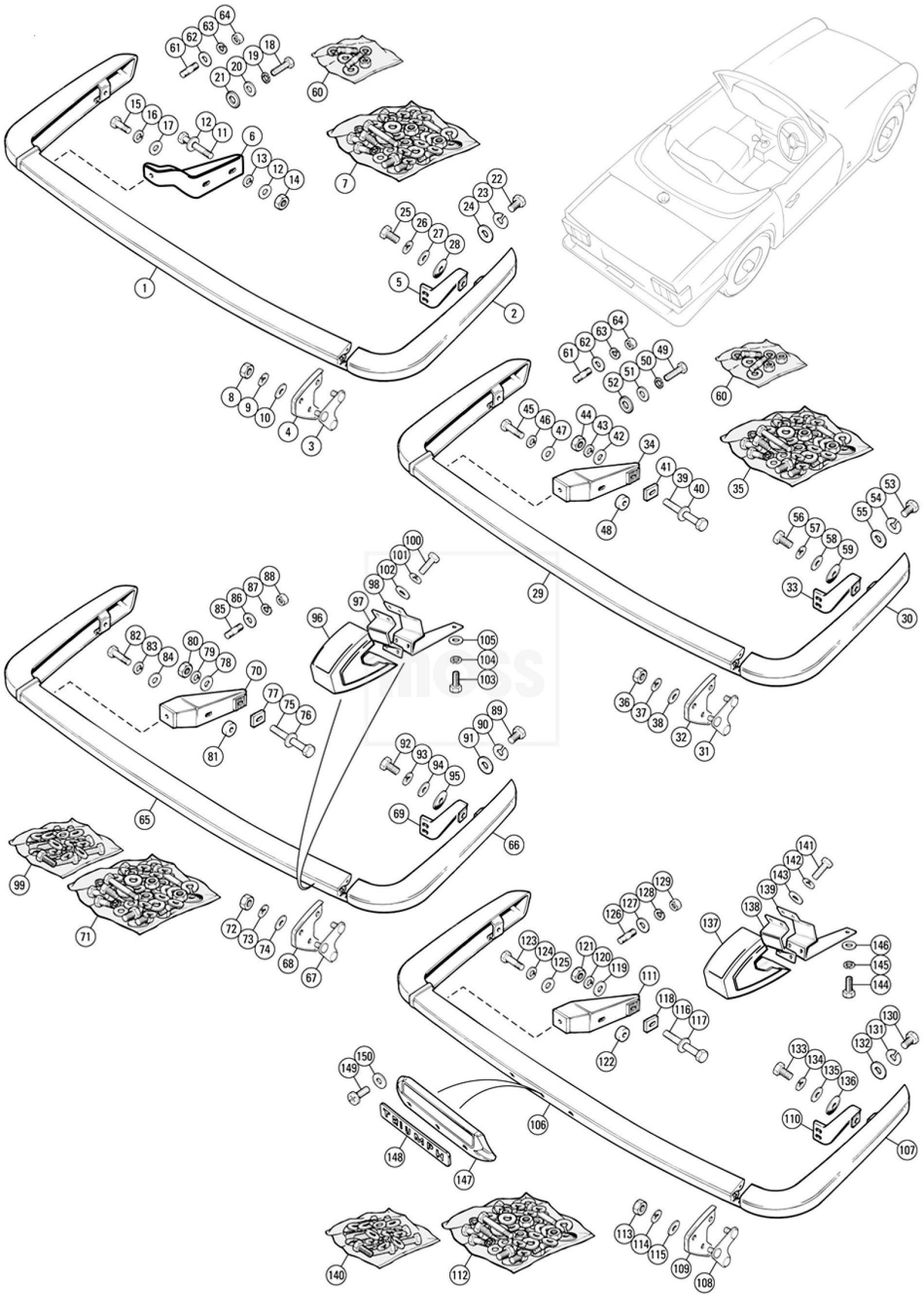
1
2
3
4
5
6
7
8
9
10
11
12
13
14
15
16
17
18
19
20
21
22
23
24
25
26
27
28
29
30
31
32
33
34
35
36
37
38
39
40
41
42
43
44
45
46
47
48
49
50
51
52
53
54
55
56
57
58
59
60
61
62
63
64
65
66
67
68
69
70
71
72
73
74
75
76
77
78
79
80
81
82
83
84
85
86
87
88
89
90
91
92
93
94
95
96
97
98
99
100
101
102
103
104
105
106
107
108
109
110
111
112
113
114
115
116
117
118
119
120
121
122
123
124
125
126
127
128
129
130
131
132
133
134
135
136
137
138
139
140
141
142
143
144
145
146
147
148
149
150

STOßSTANGE HINTEN

89	SCHRAUBE, Ausleger am Fahrgestell	Nordamerikanische von (c) CF12501 bis (c) CF27000	0,76 €
90	FEDERRING	Nordamerikanische von (c) CF12501 bis (c) CF27000	0,21 €
91	UNTERLEGSCHEIBE	Nordamerikanische von (c) CF12501 bis (c) CF27000	0,26 €
92	SCHRAUBE, Stoßstangenecke an hinterem Flügel	Nordamerikanische von (c) CF12501 bis (c) CF27000	0,76 €
93	FEDERRING	Nordamerikanische von (c) CF12501 bis (c) CF27000	0,28 €
94	MUTTER	Nordamerikanische von (c) CF12501 bis (c) CF27000	1,02 €
95	UNTERLEGSCHEIBE, Gummi	Nordamerikanische von (c) CF12501 bis (c) CF27000	0,79 €
100	SCHRAUBE, Stützen Stoßstangenhorn	Nordamerikanische von (c) CF12501 bis (c) CF27000	0,22 €
101	FEDERRING	Nordamerikanische von (c) CF12501 bis (c) CF27000	0,16 €
102	UNTERLEGSCHEIBE	Nordamerikanische von (c) CF12501 bis (c) CF27000	0,12 €
103	SCHRAUBEN, Halter Fahrgestell	Nordamerikanische von (c) CF12501 bis (c) CF27000	1,73 €
104	FEDERRING	Nordamerikanische von (c) CF12501 bis (c) CF27000	0,26 €
105	UNTERLEGSCHEIBE	Nordamerikanische von (c) CF12501 bis (c) CF27000	0,21 €
108	VERBINDUNGSPLATTE, zwischen Mitte und Ecken	Nordamerikanische von (c) CF27001	5,04 €
110	HALTER Stoßstangenecke, LH	Nordamerikanische von (c) CF27001	16,19 €
110A	HALTER Stoßstangenecke, RH	Nordamerikanische von (c) CF27001	16,50 €
113	MUTTER	Nordamerikanische von (c) CF27001	0,09 €
114	FEDERRING	Nordamerikanische von (c) CF27001	0,26 €
115	UNTERLEGSCHEIBE	Nordamerikanische von (c) CF27001	0,28 €
116	SCHRAUBEN, Halterung Fahrgestell	Nordamerikanische von (c) CF27001	1,69 €
117	UNTERLEGSCHEIBE	Nordamerikanische von (c) CF27001	1,02 €
119	UNTERLEGSCHEIBE	Nordamerikanische von (c) CF27001	1,02 €
120	FEDERRING	Nordamerikanische von (c) CF27001	0,28 €
121	MUTTER	Nordamerikanische von (c) CF27001	0,12 €
123	SCHRAUBEN, Stoßstange an Halter	Nordamerikanische von (c) CF27001	0,40 €
124	FEDERRING	Nordamerikanische von (c) CF27001	0,28 €
125	UNTERLEGSCHEIBE	Nordamerikanische von (c) CF27001	1,02 €
126	STEHBOLZEN, Stoßstange zu Halter	Nordamerikanische von (c) CF27001	4,11 €
127	UNTERLEGSCHEIBE	Nordamerikanische von (c) CF27001	1,02 €
128	FEDERRING	Nordamerikanische von (c) CF27001	0,28 €
129	MUTTER	Nordamerikanische von (c) CF27001	0,12 €
130	SCHRAUBEN, Stoßstangenecke an Heckflügel	Nordamerikanische von (c) CF27001	0,76 €
131	FEDERRING	Nordamerikanische von (c) CF27001	0,28 €
132	UNTERLEGSCHEIBE	Nordamerikanische von (c) CF27001	0,26 €
133	SCHRAUBEN, Stoßstangenecke an Heckflügel	Nordamerikanische von (c) CF27001	0,76 €
134	FEDERRING	Nordamerikanische von (c) CF27001	0,28 €
135	UNTERLEGSCHEIBE	Nordamerikanische von (c) CF27001	1,02 €
136	UNTERLEGSCHEIBE, Gummi	Nordamerikanische von (c) CF27001	0,79 €
141	SCHRAUBEN, Stoßstangenhorn	Nordamerikanische von (c) CF27001	0,69 €
142	FEDERRING	Nordamerikanische von (c) CF27001	0,16 €
143	UNTERLEGSCHEIBE	Nordamerikanische von (c) CF27001	0,12 €
144	SCHRAUBEN, Fahrgestell	Nordamerikanische von (c) CF27001	1,73 €
145	FEDERRING	Nordamerikanische von (c) CF27001	0,26 €
146	UNTERLEGSCHEIBE	Nordamerikanische von (c) CF27001	0,21 €
147	SOCKEL, hinteres Nummernschild	Nordamerikanische von (c) CF27001	108,93 €
149	SCHRAUBEN, Sockel an Stoßstange	Nordamerikanische von (c) CF27001	0,81 €
150	FEDERRING	Nordamerikanische von (c) CF27001	0,26 €

35 SOFT TOP

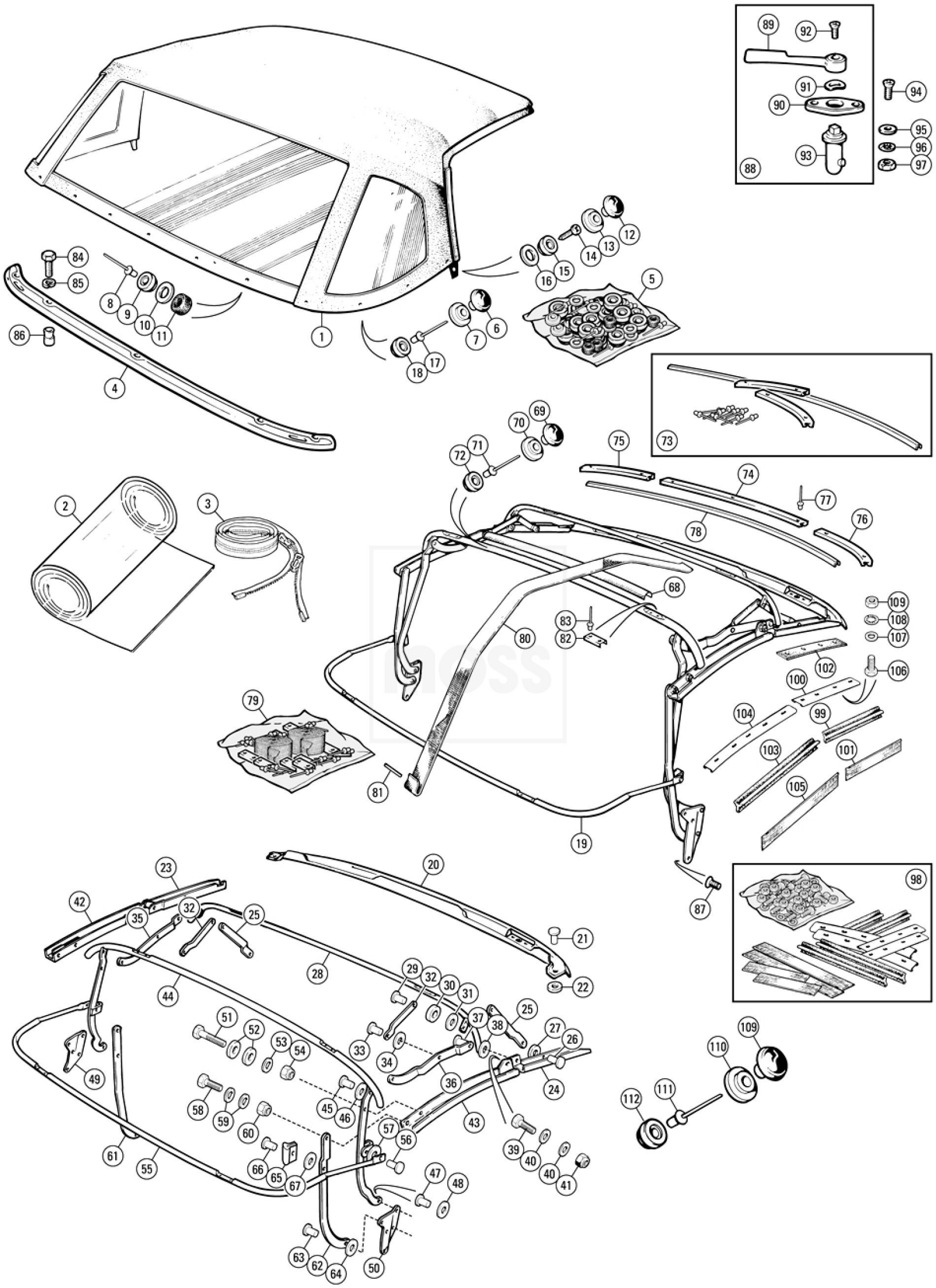
1
2
3
4
5
6
7
8
9
10
11
12
13
14
15
16
17
18
19
20
21
22
23
24
25
26
27
28
29
30
31
32
33
34
35
36
37
38
39
40
41
42
43
44
45
46
47
48
49
50
51
52
53
54
55
56
57
58
59
60
61
62
63
64
65
66
67
68
69
70
71
72
73
74
75
76
77
78
79
80
81
82
83
84
85
86
87
88
89
90
91
92
93
94
95
96
97
98
99
100
101
102
103
104
105
106
107
108
109
110
111
112

SOFT TOP

NI	SCHRAUBE, Sicherungsabdeckung nach links	TR6 nur Deutsch	0,14 €
NI	UNTERLEGSCHEIBE	TR6 nur Deutsch	0,10 €
NI	FEDERRING	TR6 nur Deutsch	0,12 €
NI	MUTTER	TR6 nur Deutsch	0,10 €
1	HAUBE, schwarz mit Reflexstreifen und Heckscheibe, zip-out	TR6 alle (c) CP	347,69 €
1a	HAUBE, schwarz	TR5, TR250	407,98 €
1b	HAUBE, schwarz, doppelter Kanevas	TR5, TR250	572,00 €
1c	HAUBE, schwarz, Mohair	TR5, TR250	654,62 €
1d	HAUBE, weiß, Heckscheibe, zip-out	TR6	395,74 €
1e	HAUBE, beige, Heckscheibe, zip-out	TR6	395,74 €
1f	HAUBE, schwarz, zip-out-Heckscheibe, doppelter Kanevas	TR6	500,26 €
1g	HAUBE, Navy, schwarz, zip-out-Heckscheibe, Mohair	TR6	685,18 €
4	HALTERSTANGE, Haube nach hinten, Deck		43,47 €
5	BEFESTIGUNGSKIT, Haube, schwarze Druckknöpfe		13,60 €
5a	BEFESTIGUNGSKIT, Haube, Metall-Druckknöpfe		13,36 €
6	Knopf, schwarz		0,29 €
8	NIETE		0,12 €
9	DRUCKKNOPF, schwarz		0,38 €
10	UNTERLEGSCHEIBEN		0,28 €
11	SCHUTZAUFLAGE, Schaum		1,00 €
12	KNOPF, schwarz		0,29 €
12a	KNOPF, weiß		0,98 €
13	BUCHSE, schwarz		0,38 €
14	SCHRAUBEN, selbstschneidend		0,22 €
15	STIFT, schwarz		0,38 €
16	UNTERLEGSCHEIBEN		0,28 €
17	NIETE, Knopfsicherung		0,64 €
18	STIFT, schwarz		0,38 €
	Informationen: Auf Karosserie zur Sicherung der Haube.		
19	HAUBE, Rahmen-Baugruppe, Reproduktion		391,58 €
	Kopfschiene nicht im Lieferumfang enthalten		
21	NIETE		0,50 €
22	UNTERLEGSCHEIBEN		0,43 €
26	NIETE, Führungslenker nach vorne, Dachlängsträger		0,47 €
27	UNTERLEGSCHEIBEN		0,48 €
30	UNTERLEGSCHEIBEN, Abstandsstück		0,43 €
31	UNTERLEGSCHEIBEN		0,48 €
33	NIETE		0,47 €
34	UNTERLEGSCHEIBEN		0,48 €
37	NIETE		0,50 €
38	UNTERLEGSCHEIBEN		1,14 €
39	SCHRAUBE		0,22 €
40	UNTERLEGSCHEIBEN		0,48 €
41	MUTTER, Nyloc		0,29 €
46	UNTERLEGSCHEIBEN		0,43 €
47	NIETE		0,50 €
48	UNTERLEGSCHEIBEN		0,48 €
51	SCHRAUBEN, Verbindung zu Dachlängsträger		0,43 €
52	UNTERLEGSCHEIBEN		2,59 €
53	UNTERLEGSCHEIBEN		0,48 €
54	MUTTER, Nyloc		0,29 €
56	NIETE		0,50 €
57	UNTERLEGSCHEIBEN		0,48 €
58	SCHRAUBE		0,69 €
59	UNTERLEGSCHEIBEN		0,48 €
60	MUTTER, Nyloc		0,29 €
63	NIETE		0,50 €

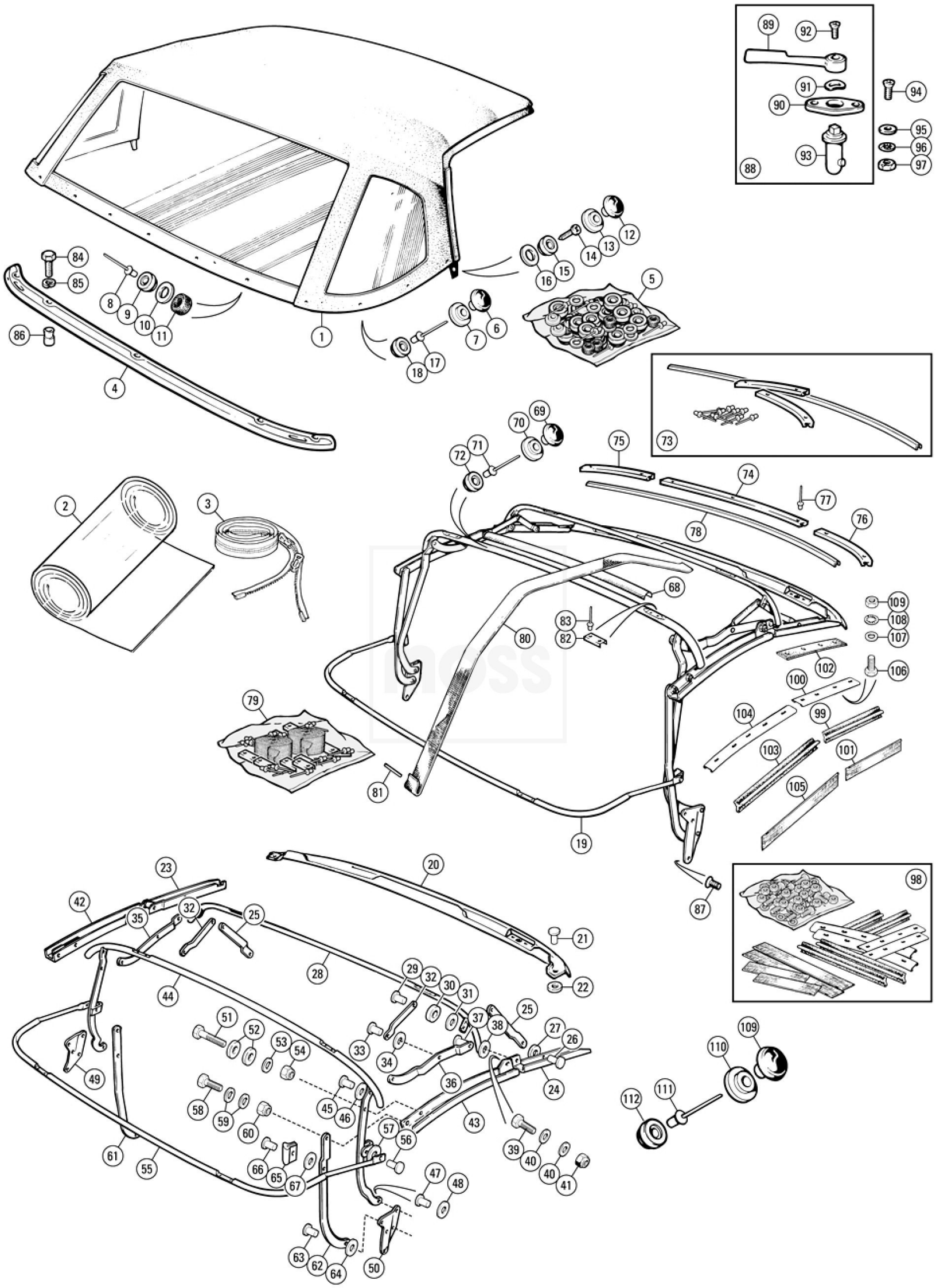
1
2
3
4
5
6
7
8
9
10
11
12
13
14
15
16
17
18
19
20
21
22
23
24
25
26
27
28
29
30
31
32
33
34
35
36
37
38
39
40
41
42
43
44
45
46
47
48
49
50
51
52
53
54
55
56
57
58
59
60
61
62
63
64
65
66
67
68
69
70
71
72
73
74
75
76
77
78
79
80
81
82
83
84
85
86
87
88
89
90
91
92
93
94
95
96
97
98
99
100
101
102
103
104
105
106
107
108
109
110
111
112

SOFT TOP

67	UNTERLEGSCHEIBEN	TR5, TR250	0,22 €
69	TASTE, schwarz		0,29 €
70	BUCHSE, schwarz		0,38 €
71	NIETE, Trittplatte zu Schweller		0,43 €
72	STIFT, Haube zum Rahmen		0,38 €
73	DICHTUNGS- & RINNEN-Kit, Kopfschiene		25,88 €
74	HALTER, Rinne, Mitte		4,52 €
75	HALTER, Rinne, außen, LH		4,21 €
76	HALTER,Rinne, außen, RH		4,21 €
77	NIETE, Trittplatte zu Schweller		0,43 €
78	DICHTUNGSKOPFSCHIENE		10,35 €
79	GEWEBTES MATERIAL-KIT		24,52 €
80	HAUBE, Gurtbänder, genähte Endösen	TR5, TR250, TR6 bis (c) CR / CF1, von (c) CR / CF1	4,95 €
81	DRAHT, Gurtband Endschleife		2,16 €
82	PLATTE, Gurtband-Halter		1,14 €
83	NIETE		0,64 €
84	SCHRAUBEN, spitz		0,69 €
85	FEDERRING		0,16 €
86	RIVNUT, im hinteren Deck		3,88 €
87	SCHRAUBEN, versenkt		1,40 €
89	GRIFF-Baugruppe, zur Schließung der Haube	Frühe TR5 & TR250	11,49 €
90	ROSETTE	Frühe TR5 & TR250	11,15 €
91	UNTERLEGSCHEIBEN	Frühe TR5 & TR250	1,09 €
92	SCHRAUBEN, versenkt, UNC	Frühe TR5 & TR250	1,09 €
93	GRIFF, zur Schließung der Haube	Späte TR5, TR250 und alle TR6	11,49 €
93a	ROSETTE	Späte TR5, TR250 und alle TR6	11,15 €
93b	UNTERLEGSCHEIBEN	Späte TR5, TR250 und alle TR6	1,09 €
93c	SCHRAUBEN, versenkt, metrisch	Späte TR5, TR250 und alle TR6	0,76 €
93d	PIN-Baugruppe, Verriegelung	Späte TR5, TR250 und alle TR6	16,12 €
94	SCHRAUBEN, versenkt	Späte TR5, TR250 und alle TR6	0,43 €
95	UNTERLEGSCHEIBEN	Späte TR5, TR250 und alle TR6	0,22 €
96	UNTERLEGSCHEIBEN, rüttelfest	Späte TR5, TR250 und alle TR6	0,33 €
97	MUTTER	Späte TR5, TR250 und alle TR6	0,10 €
98	DICHTUNGS- & Rinnen-Kit, Dachlängsträger, schwarz		80,53 €
99	GUMMIDICHTUNG, Front		2,00 €
100	RINNENHALTERUNG, vorn		6,69 €
101	KILETT-Trim-Streifen, schwarz, vorn		8,73 €
101a	KLETT-Trim-Streifen, weiß, vorn		2,80 €
103	GUMMIDICHTUNG, hinten		2,76 €
104	SICHERUNGSKANAL, hinten		6,47 €
105	KLETT-TRIM-SREIFEN, schwarz, hinten		8,73 €
106	SCHRAUBEN, Halter zu Dachlängsträger		0,67 €
107	UNTERLEGSCHEIBEN		0,31 €
108	UNTERLEGSCHEIBEN, rüttelfest		0,43 €
109	MUTTER		0,66 €
110	DRUCKKNOPF, Metall		0,45 €
110a	DRUCKKOPFBUCHSE, Metall		0,28 €
111	NIETE		0,12 €
112	STIFT, Metall		0,22 €

36 TONNEAU

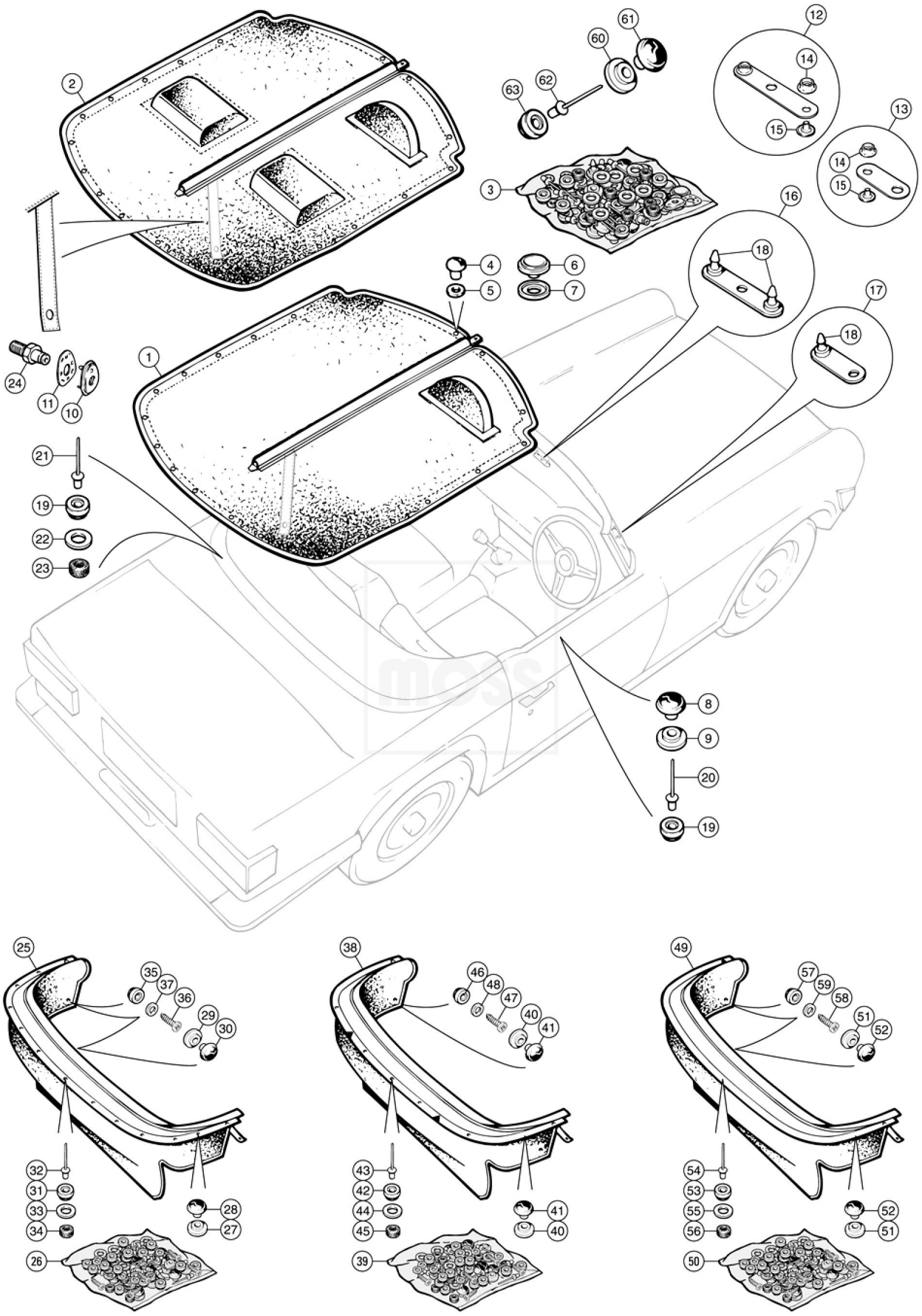
1
2
3
4
5
6
7
8
9
10
11
12
13
14
15
16
17
18
19
20
21
22
23
24
25
26
27
28
29
30
31
32
33
34
35
36
37
38
39
40
41
42
43
44
45
46
47
48
49
50
51
52
53
54
55
56
57
58
59
60
61
62
63

TONNEAU

1	TONNEAU Cover, schwarz, RHD	ohne Kopfstützen	302,39 €
	TONNEAU Cover, weiß, RHD	ohne Kopfstützen	218,29 €
	TONNEAU Cover, schwarz, LHD	ohne Kopfstützen	302,39 €
	TONNEAU Cover, weiß, LHD	ohne Kopfstützen	240,78 €
	TONNEAU Cover, Mohair, schwarz, RHD	ohne Kopfstützen	476,50 €
	TONNEAU Cover, doppelter Kanevas, schwarz, RHD	ohne Kopfstützen	396,87 €
	TONNEAU Cover, doppelter Kanevas, schwarz, LHD	ohne Kopfstützen	350,48 €
2	TONNEAU Cover, schwarz, RHD	mit Kopfstützen	347,24 €
	TONNEAU Cover, schwarz, LHD	mit Kopfstützen	347,24 €
	TONNEAU Cover, doppelter Kanevas, schwarz, RHD	mit Kopfstützen	415,55 €
	TONNEAU Cover, doppelter Kanevas, schwarz, LHD	mit Kopfstützen	427,79 €
	TONNEAU Cover, Mohair, schwarz, RHD	mit Kopfstützen	598,16 €
	TONNEAU Cover, Mohair, schwarz, LHD	mit Kopfstützen	592,78 €
3	MONTAGEKIT, Persenning Weitere Informationen: Unsere Tonneau Cover werden ohne Befestigungen geliefert, so dass entsprechende Befestigungen gewählt werden können.	TR5, TR250	253,98 €
3a	MONTAGEKIT, Persenning Weitere Informationen: Unsere Tonneau Cover werden ohne Befestigungen geliefert, so dass entsprechende Befestigungen gewählt werden können.	TR6	17,26 €
4	TASTE, schwarz	TR5, TR250	0,45 €
5	BUCHSE, schwarz	TR5, TR250	0,28 €
6	LÖTAUGE, männlich	TR6	0,66 €
7	UNTERLEGSCHEIBEN	TR6	0,35 €
8	BUCHSE, schwarz		0,38 €
9	KNOPF, schwarz		0,29 €
9a	KNOPF, weiß		0,98 €
10	BEFESTIGUNGSBUCHSE, Druckknopf		0,55 €
11	PLATTE, Klammern		0,50 €
12	HALTER, Baugruppe, Mittelpunkt	TR5, TR250	11,22 €
13	HALTER, Baugruppe, Seite	TR5, TR250	9,66 €
14	STIFT, in Halterung	TR5, TR250	0,22 €
15	BASE, Schrauben an der Halterung	TR5, TR250	0,24 €
16	HALTER, Baugruppe, Mittelpunkt	TR6	9,92 €
17	HALTER, Baugruppe, Seite	TR6	8,83 €
18	BEFESTIGUNGSHAKEN, Persenning	TR6	3,55 €
19	STIFT, schwarz		0,38 €
20	NIETE, Bolzensicherung		0,64 €
21	NIETE, Verdeck- und Verdeckwinkelstab		0,12 €
22	UNTERLEGSCHEIBEN		0,28 €
23	SCHUTZAUFLAGE		1,00 €
24	STIFT, Persenning-Gurt		1,00 €
25	VERSTAU-ABDECKUNG, schwarz	TR5,TR250	236,74 €
25a	VERSTAU-ABDECKUNG, hellbraun	TR6 bis (c) CR / CF1	218,45 €
26	MONTAGEKIT, Verstauabdeckung		19,58 €
27	BUCHSE, schwarz		0,38 €
28	TASTE, schwarz		0,29 €
28a	TASTE, weiß		0,98 €
29	BUCHSE, schwarz		0,38 €
30	TASTE, schwarz		0,29 €
30a	TASTE, weiß		0,33 €
31	STIFT, schwarz		0,38 €
32	NIETE, Verdeck- und Haubenwinkelstange		0,12 €
32a	NIETE, hintere Deckseiten		0,64 €
33	UNTERLEGSCHEIBEN		0,28 €
34	SCHUTZUNTERLAGE		1,00 €
35	STIFT, schwarz		0,38 €
36	SCHRAUBEN, selbstschneidend		0,22 €

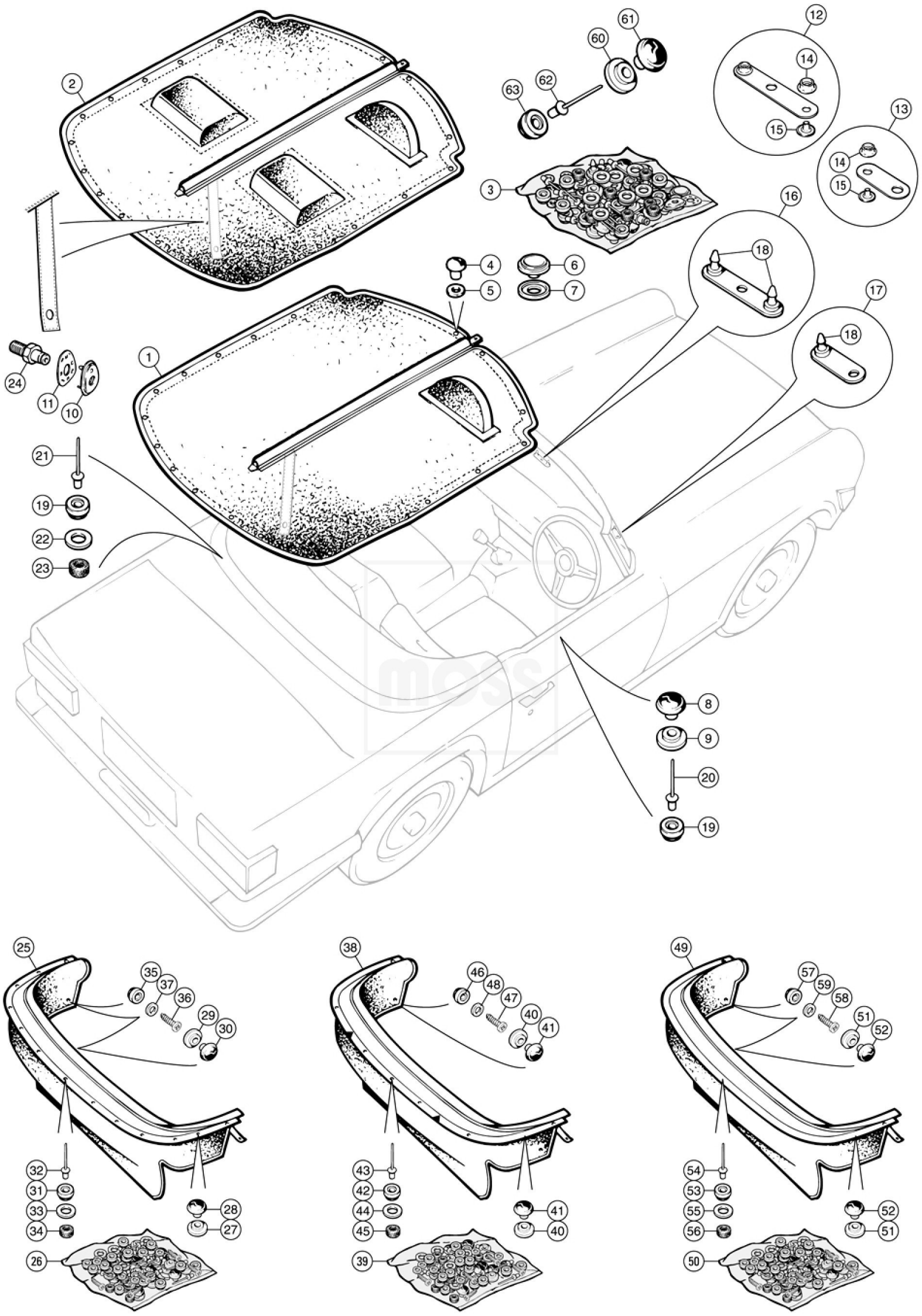
1
2
3
4
5
6
7
8
9
10
11
12
13
14
15
16
17
18
19
20
21
22
23
24
25
26
27
28
29
30
31
32
33
34
35
36
37
38
39
40
41
42
43
44
45
46
47
48
49
50
51
52
53
54
55
56
57
58
59
60
61
62
63

TONNEAU

37	UNTERLEGSCHEIBEN		0,28 €
39	MONTAGEKIT, Verstauabdeckung	bis (c) CR5000 / CF12500	10,85 €
40	BUCHSE, schwarz	bis (c) CR5000 / CF12500	0,38 €
41	TASTE, schwarz	bis (c) CR5000 / CF12500	0,29 €
41a	TASTE, weiß	bis (c) CR5000 / CF12500	0,98 €
42	STIFT, schwarz	bis (c) CR5000 / CF12500	0,38 €
43	NIETE Verdeck- und Haubenwinkelstange	bis (c) CR5000 / CF12500	0,12 €
	NIETE, hintere Deckseiten	bis (c) CR5000 / CF12500	0,64 €
44	UNTERLEGSCHEIBEN	bis (c) CR5000 / CF12500	0,28 €
45	SCHUTZUNTERLAGE	bis (c) CR5000 / CF12500	1,00 €
46	STIFT, schwarz	bis (c) CR5000 / CF12500	0,38 €
47	SCHRAUBEN, selbstschneidend	bis (c) CR5000 / CF12500	0,22 €
48	UNTERLEGSCHEIBEN	bis (c) CR5000 / CF12500	0,28 €
50	MONTAGEKIT, Verstauabdeckung	TR6 von (c) CR5001 / CF12501	6,49 €
51	BUCHSE, schwarz	TR6 von (c) CR5001 / CF12501	0,38 €
52	TASTE, schwarz	TR6 von (c) CR5001 / CF12501	0,29 €
52a	TASTE, weiß	TR6 von (c) CR5001 / CF12501	0,98 €
53	STIFT, schwarz	TR6 von (c) CR5001 / CF12501	0,38 €
54	NIETE, Verdeck- und Haubenwinkelstange	TR6 von (c) CR5001 / CF12501	0,12 €
54a	NIETE, hintere Deckseite	TR6 von (c) CR5001 / CF12501	0,64 €
55	UNTERLEGSCHEIBEN	TR6 von (c) CR5001 / CF12501	0,28 €
56	SCHUTZUNTERLAGE	TR6 von (c) CR5001 / CF12501	1,00 €
57	STIFT, schwarz	TR6 von (c) CR5001 / CF12501	0,38 €
58	SCHRAUBEN, selbstschneidend	TR6 von (c) CR5001 / CF12501	0,22 €
59	UNTERLEGSCHEIBEN	TR6 von (c) CR5001 / CF12501	0,28 €
60	DRUCKKNOPF, Metall	TR6 von (c) CR5001 / CF12501	0,45 €
61	DRUCKKNOPFBUCHSE, Metall	TR6 von (c) CR5001 / CF12501	0,28 €
62	NIETE	TR6 von (c) CR5001 / CF12501	0,12 €
63	STIFT, Metall	TR6 von (c) CR5001 / CF12501	0,22 €

37 SURREY TOP TR 5 & TR 250

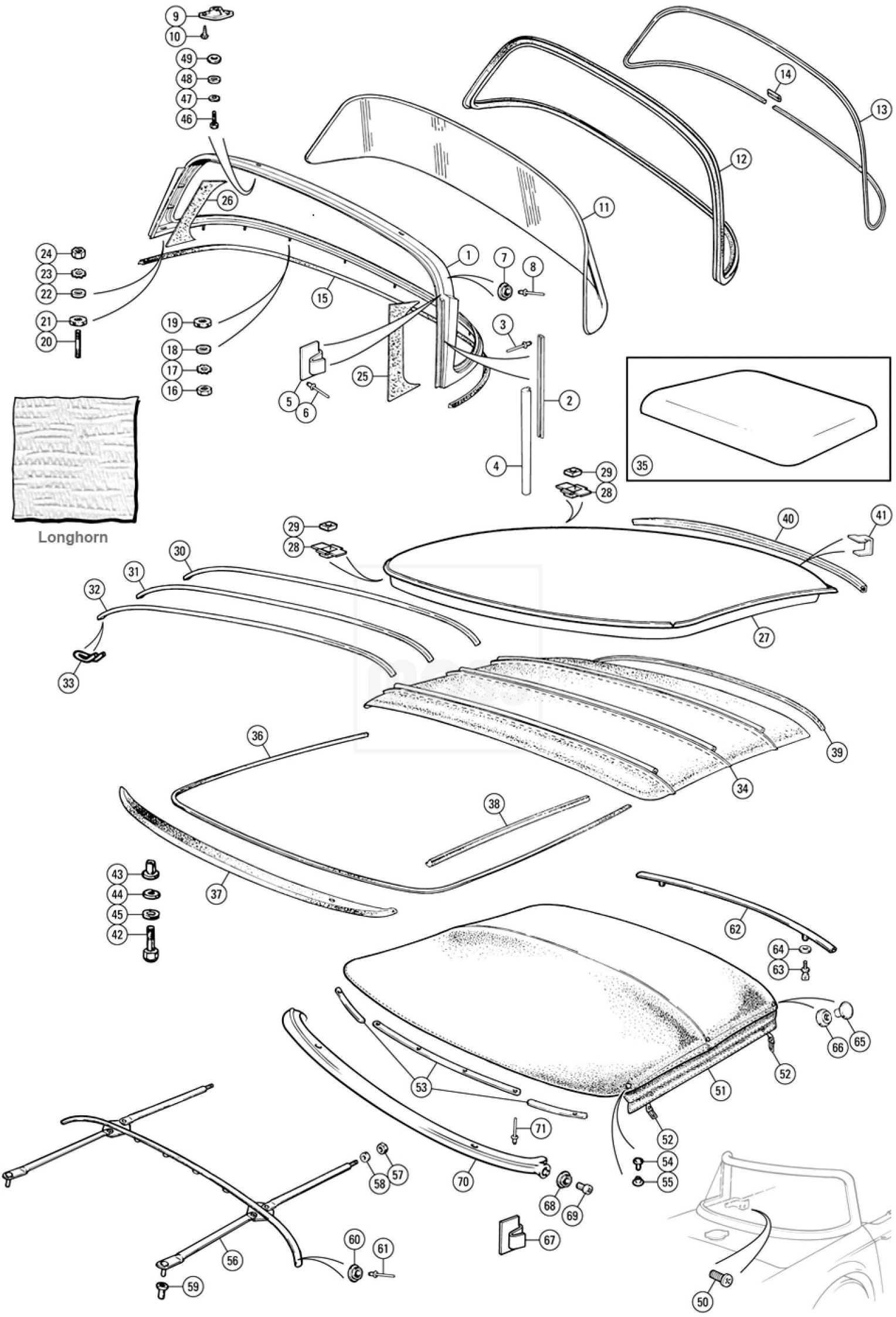
Longhorn

SURREY TOP

1	RAHMEN, Heckfenster, Glasfaser		381,34 €
2	HALTER, Dichtung		
3	NIETE, Halterung		0,64 €
4	DICHTUNGSGUMMIS		2,66 €
6	NIETE, Halterung		0,43 €
7	BEFESTIGUNGSSTIFT, Baldachin		0,22 €
8	NIETE, Imex		0,12 €
10	SCHRAUBEN, Abdeckplatte		0,59 €
11	HECKFENSTER, Glas		264,21 €
11a	HECKFENSTER, Glas, grüne Tönung	Hinweis: laminiert	291,20 €
11b	HECKFENSTER, Glas, beheizt	Hinweis: laminiert	271,16 €
11c	HECKFENSTER, Glas, beheizt, grüne Tönung	Hinweis: laminiert	293,11 €
11d	HECKFENSTER, perspex, Zubehör		190,67 €
12	GUMMI, Verglasung		62,01 €
13	BLENDER, verchromt		7,51 €
14	FUGENABDECKUNG		1,47 €
15	DICHTUNG, Surrey Rahmen		10,03 €
16	MUTTER		0,12 €
17	UNTERLEGSCHEIBE, rüttelfest		0,43 €
19	UNTERLEGSCHEIBE, Faser		0,38 €
21	UNTERLEGSCHEIBE, Faser		0,26 €
23	UNTERLEGSCHEIBE, rüttelfest		0,43 €
24	MUTTER		0,12 €
27	DACHAUFBAU, Glasfaser		381,34 €
29	MUTTER, quadratisch		1,78 €
33	CLIP, Fixierungsstange		0,33 €
34	DACHHIMMEL, Baugruppe, weiß		145,20 €
35	DACHHIMMEL, Baugruppe, Fiberglas,"Pop-in" Art		114,40 €
36	ZUGLUFTSTOPPER, schwarz		14,34 €
	Anmerkungen: Pro Meter, Mindestbestellung 3m		
37	GUMMIDICHTUNG, oben zur Windschutzscheibe		28,04 €
38	GUMMI, Abdichtung Dachlängsträger		2,76 €
39	GUMMI, Dachabdichtung zum Heckfenster		20,71 €
41	CLIP, Abdeckung		0,38 €
42	SCHRAUBE, gewölbt, Chrom		8,39 €
42a	SCHRAUBE, gewölbt, schwarz		9,16 €
43	ABSTANDSROHR		8,20 €
44	FEDERRING, verchromt		1,07 €
44a	FEDERRING, blackadised		0,26 €
45	UNTERLEGSCHEIBEN, blackadised		0,40 €
46	SCHRAUBEN, verchromt, Dach zu Heckfenster		2,71 €
47	FEDERRING		0,26 €
48	UNTERLEGSCHEIBEN, verchromt		1,07 €
49	UNTERLEGSCHEIBEN, Faser		0,48 €
50	SCHRAUBEN, in Karosserie		0,21 €
NI	SURREY KIT KONVERSION, schwarz		421,02 €
NI	SURREY KIT KONVERSION, weiß		407,22 €
51	SOFT-Top Verdeck, schwarz		293,77 €
51a	SOFT-Top Verdeck, weiß		293,77 €
52	HAKEN, Befestigungsbaldachin		3,21 €
53	BALDACHIN-VERSTEIFUNG, vorn, (3er-Set)		28,35 €
72,96	CAP Niete, Sicherungshaken		0,38 €
55	NIETE, hinten		0,66 €
56	RAHMEN, Stoffdach		125,89 €
57	MUTTER, Spannungseinstellung		0,33 €
58	UNTERLEGSCHEIBEN		1,02 €
59	BUCHSENENDE, Gummi		2,59 €
60	STEHBOLZEN, 'durable dot'		0,22 €

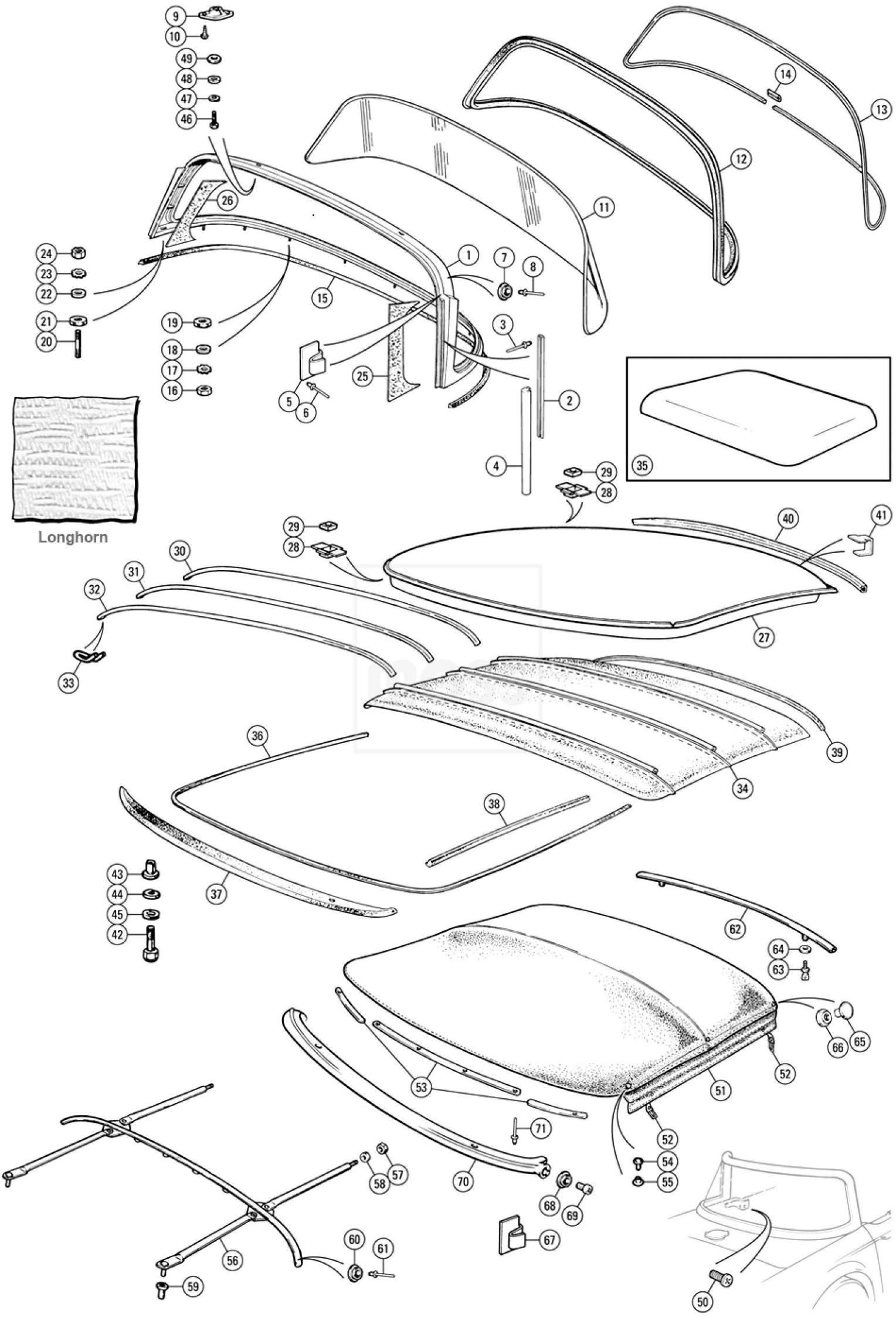
Longhorn

SURREY TOP

61	NIETE	0,12 €
62	HALTERUNG, hinten	58,67 €
63	RÄNDELSCHRAUBE, hinten, Halterung	2,50 €
65	KNOPF	0,45 €
66	BUCHSE	0,28 €
67	MUTTER, Spannungseinstellung	8,32 €
68	STEHBOLZEN, 'durable dot'	0,22 €
69	SCHRAUBEN, selbstschneidend	0,29 €
70	ABDECKUNG, Windschutzscheibe	69,02 €
	Erforderlich bei Surrey Dach	
71	NIETE, Imex	0,64 €
	Erforderlich bei Surrey Dach	

38 HARD TOP TR 6

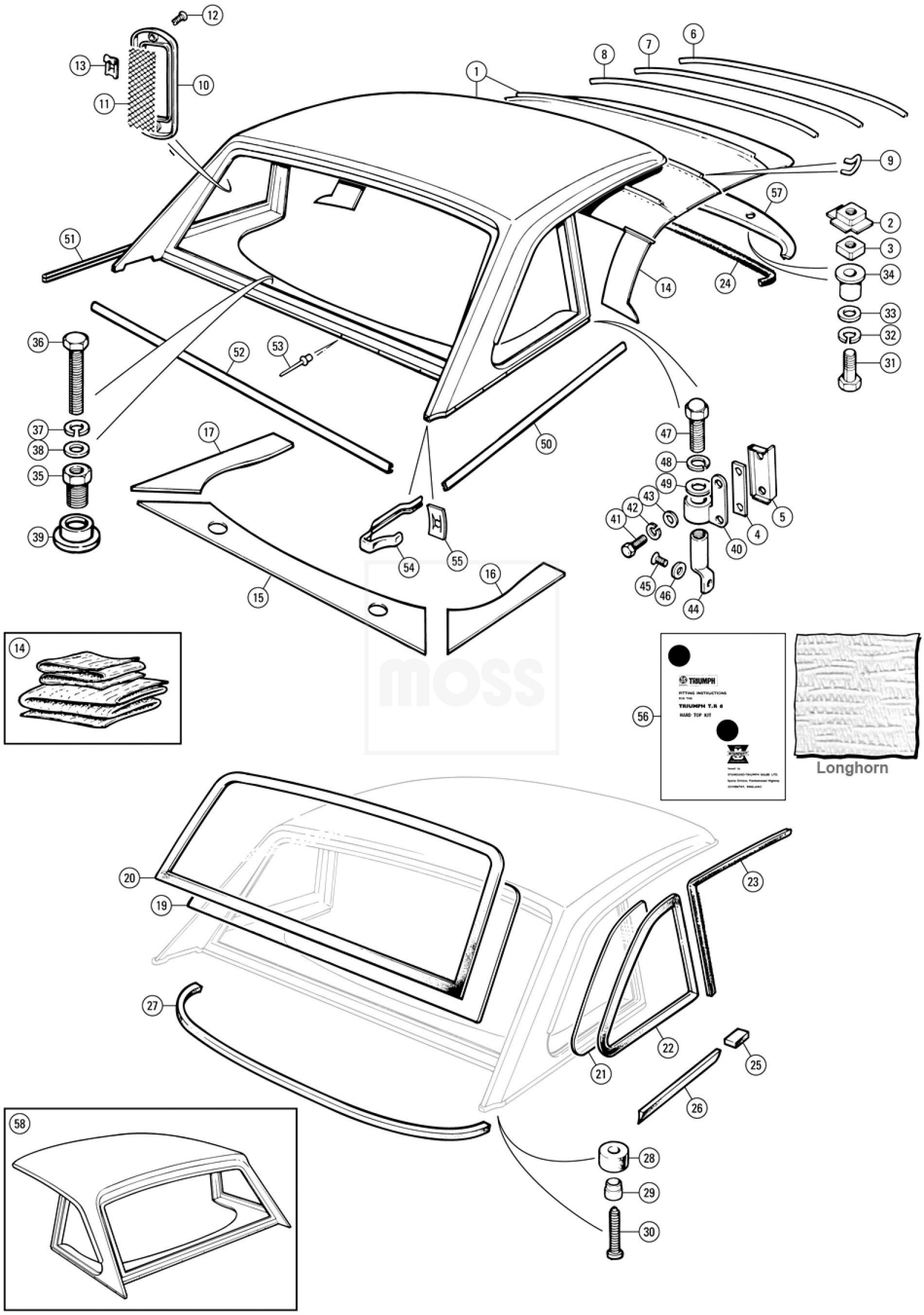
1
2
3
4
5
6
7
8
9
10
11
12
13
14
15
16
17
24
31
32
33
34
35
36
37
38
39
40
41
42
43
44
45
46
47
48
49
50
51
52
53
54
55
57
TRIUMPH
FITTING INSTRUCTIONS
FOR THE
TRIUMPH T.R 6
HARD TOP KIT
Longhorn

HARD TOP

3	MUTTER, quadratisch	1,78 €
9	CLIP, Schiene Dach	0,33 €
12	SCHRAUBEN, Blende und Gitter	0,22 €
13	BLECHMUTTER	0,28 €
14	DACHHIMMEL-KIT	156,31 €
20	DICHTUNG, Heckscheibe	56,46 €
22	DICHTUNG, Gummi, Seitenfenster, RH	58,30 €
22a	DICHTUNG, Gummi, Seitenfenster, LH	58,30 €
23	ZUGLUFTSTOPPER, Velour, schwarz,	5,61 €
	Anmerkungen: Pro Meter,	
25	DICHTUNG, B-Säule, Gummi	1,17 €
26	DICHTUNG, Gummi, hintere Deckseite	8,09 €
28	PUFFER, Gummi, hinteres Deck	5,61 €
30	SCHRAUBEN, selbstschneidend	0,31 €
31	SCHRAUBEN, gewölbt	9,16 €
32	FEDERRING	0,26 €
33	UNTERLEGSCHEIBEN	0,40 €
34	ABSTANDSROHR	8,20 €
35	SCHRAUBEN, Einstellung	11,47 €
36	SCHRAUBEN, Montage, Dach, hinteres Deck	1,07 €
37	FEDERRING	0,16 €
38	UNTERLEGSCHEIBEN	0,16 €
43	UNTERLEGSCHEIBEN	0,12 €
44	STEG, Dachhalterung an Karosserieseite	41,19 €
45	SCHRAUBEN, Stege an Karosserie	1,14 €
46	UNTERLEGSCHEIBEN	0,16 €
47	SCHRAUBE, gewölbt, Montage Dach zu Steg	3,02 €
48	FEDERRING	0,26 €
49	UNTERLEGSCHEIBEN, 5/16" x 5/8", schwarz	0,26 €
53	NIET- und CLIP-Leiste, bis zum Dach	0,90 €
54	BLENDE, hinten, Ecke, RH	37,55 €
	BLENDE, hinten, Ecke, LH	37,55 €
55	BLECHMUTTER, Ecke, Blendenbefestigung	0,35 €
57	DICHTUNG, Gummi, Dachscheibe zum Rahmen	28,04 €
58	HARD-TOP KIT, Glasfaser	637,66 €